DS800X RALLY

MANUAL DE USUARIO

ADVENTURE

VOGE

DRIVE YOUR SOUL

Prólogo.

Muchas gracias por adquirir esta motocicleta VOGE DS800X RALLY.
No: DMUSGA098VGE40, última revisión 29 de septiembre de 2025.
Este manual del usuario le introduce en las características principales, estructura básica, métodos de ajuste y mantenimiento de esta motocicleta.

El manual del usuario le permite conocer bien el funcionamiento básico, y saber solucionar anomalías típicas, conseguir que su motocicleta rinda sus mejores prestaciones, disminuir las averías, y prolongar su vida útil.

Esta motocicleta puede evolucionar con futuras modificaciones y puede ocurrir que el manual del usuario presente algunas diferencias con el modelo por lo que las mejoras posteriores están sujetas a cambios sin previo aviso.

Índice

Prólogo	3
Índice	4
Advertencias y precauciones	6
Accesorios	6
Durante la conducción	8
Conducción en carretera	9
Equipamiento	10
Frenado y estacionamiento	10
Comprobaciones antes de iniciar la marcha	10
Características técnicas	12
Identificación de la motocicleta	14
Partes de la motocicleta	15
Lado izquierdo	15
Lado derecho	16
Componentes de la motocicleta	17
Debajo del asiento	18
Tablero instrumental e indicadores	19
Operación	22
Interruptor de encendido	22
Pantalla TFT	22
Aplicación Global Voge	24
Instalación de Carbit Ride	28
Operación de la interfaz del tablero	35
Partes del manubrio	49
Toma de alimentación USB	52
Conector fuente alimentación	53
Sistema ABS	53
Activación del ABS	54
Sistema de control TCS	54
Cambio de marchas	55
Soporte lateral y caballete	56
Pedal de freno trasero	56
Arranque del motor	57
Nivel de combustible	57
Fallas de funcionamiento	58
Ajustes	61

Ajuste de la palanca del freno delantero	61
Ajuste de la palanca del embrague	61
Ajuste del puño del acelerador	62
Ajuste del parabrisas	62
Ajuste del espejo retrovisor	63
Ajuste del pedal de cambios	63
Ajuste de la cadena de transmisión	65
Regulación del faro delantero	65
Suspención delantera	67
Suspención trasera	68
Revisión, reparación y mantenimiento	70
Evaporación de gases	71
Catalizador de tres vías	71
Kit de herramientas	72
Piezas móviles y su mantenimiento	72
Batería	73
Filtro de aire	74
Aceite de motor	75
Filtro de aceite	78
Cadena de transmisión	78
Líquido refrigerante	79
Líquido de frenos	81
Pastilla de frenos	83
Neumáticos	83
Caja de fusibles	85
Relé	86
Sustitución de luces	87
Tabla de torque de ajuste	87
Tabla de mantenimiento	88
Garantía	90
Parte A: garantía vehículo Voge	90
Parte B: garantía de la batería	95
Parte C: varios	95
Sercice, sellos y revisiones	96

Advertencias y precauciones

Lea detenidamente este manual y retenga lo esencial. En el manual se emplean palabras como ‘Advertencia’ o ‘Precaución’ para diferenciar la importancia de los problemas a los que se debe prestar atención. Entienda su definición exacta.

Advertencias

Indica los problemas relacionados con la seguridad personal del conductor.
De no tener en cuentalas advertencias puede sufrir lesiones.

Precauciones

Indica que se debe prestar atención a los problemas relacionados con el funcionamiento de la motocicleta y su mantenimiento. De no tener en cuenta las precauciones puede dañar la motocicleta

Preste atención a los accesorios.

Existen en el mercado una amplia variedad de accesorios que podrían montarse en su motocicleta, pero resulta imposible para Voge el control directo de su calidad y compatibilidad.

Los accesorios inadecuados pueden poner en peligro al conductor.

Para la adquisición y montaje de accesorios, le proporcionamos los siguientes criterios generales de referencia a la hora de decidir los adecuados y conocer su método de instalación.

01 Todos los accesorios que ofrezcan un peso extra o estén expuestos a la marcha, deberán ser lo más ligeros y aerodinámicos posibles, deben situarse cerca del cuerpo de la motocicleta y de su centro de gravedad. Los portaequipajes y sus complementos se deben revisar minuciosamente confirmando que se han instalado firmemente. Un montaje deficiente puede provocar el desvío del centro de gravedad con su peligro correspondiente.

02 Compruebe la distancia al suelo y el ángulo de los accesorios; una instalación incorrecta puede afectar a la seguridad. Se debe prestar atención en que no interfieran con el funcionamiento de las suspensiones, dirección y mandos de control.

03 En caso de montar accesorios en el manillar o la horquilla, se pueden producir graves desequilibrios. El peso adicional sobre el tren delantero puede disminuir la sensibilidad en la dirección, provocar una sobrecarga en la rueda delantera y una conducción inestable. Disminuya el peso de los accesorios montados en el manillar y la horquilla al mínimo.

04 El parabrisas, respaldo, alforjas y baúl son accesorios expuestos al viento que pueden producir inestabilidad, sobre todo con vientos laterales o al adelantar vehículos pesados. Si el accesorio está mal montado o su diseño es deficiente, podrá hacer peligrar la conducción. Se debe prestar una atención especial a estos accesorios.

05 Algunos accesorios pueden obligar a desplazarse al conductor, lo que limita no solo su posición de conducción sino también el funcionamiento de los mandos.

06 Un accesorio conectado al sistema ecéctrico puede provocar una sobrecarga eléctrica y, en el peor de los casos, puede quemar el cableado o desconectar la alimentación del vehículo, lo que repercute en la seguridad personal.

Durante la conducción

1. Todo conductor debe conocer bien la motocicleta, ya que una posición incorrecta o un desplazamiento durante la conducción pueden afectar negativamente al funcionamiento o al control de la misma. Durante la conducción, el pasajero debe sentarse de forma estable en su asiento sin influir en el conductor. No se permite llevar animales como pasajeros.

2. Mantenga el equipaje bajo para reducir la altura del centro de gravedad. Además, el peso del equipaje debe distribuirse uniformemente a ambos lados. Evite que el equipaje sobresalga demasiado.

3. El equipaje debe fijarse firmemente a la motocicleta. Asegúrese de que no se mueva antes de conducir. En caso de que sea inestable durante la conducción, compruebe su fijación una vez más y ajústela si es necesario.

4. No se permite llevar equipaje demasiado pesado o voluminoso, ya que la sobrecarga puede afectar negativamente a la conducción y al rendimiento.

5. No se deben cargar accesorios o equipaje que puedan reducir el rendimiento de la motocicleta. Asegúrese de que nada de lo que haga pueda afectar negativamente al sistema de iluminación, la distancia al suelo, el rendimiento de los frenos, el ángulo lateral, el funcionamiento, la distancia de compresión de los neumáticos, el recorrido de trabajo del amortiguador delantero u otras prestaciones relacionadas con la conducción.

6. Un mayor peso en el manillar o la horquilla delantera puede afectar a los giros y provocar una conducción insegura.

7. Las piezas del carenado, los parabrisas, los respaldos u otras piezas de gran tamaño pueden influir en la estabilidad o el funcionamiento durante la conducción, ya que no solo aumentan el peso, sino también el tamaño, lo que reduce la potencia. Si el diseño de estas piezas (accesorios/modificaciones no autorizadas por VOGE) no ha sido sometido a pruebas, pueden provocar una conducción insegura.

8. No se permite la modificación del tipo triciclo con sidecar, ni tampoco se permite el remolque de otros vehículos, y no nos hacemos responsables de las modificaciones no autorizadas.

9. Cuando conduzca en condiciones de alturas y frío, compruebe antes de cada viaje si hay hielo en la superficie del vástago del amortiguador. Si lo hay, límpielo con un paño limpio sin polvo ni suciedad.

10. Cuando el amortiguador haya funcionado durante 24 horas, limpie oportunamente la superficie del vástago para evitar que entre barro o arena en el amortiguador y provoque su fallo.

Conducción en carretera

Súbase a la motocicleta por el lado izquierdo y arranque el motor.

• Levante el soporte lateral.

• Sujete firmemente la palanca del embrague.

• Gire lentamente el puño del acelerador, mientras suelta lentamente la palanca del embrague con el cambio engranado, y la motocicleta arrancará lentamente.

• Utilice casco, guantes, botas de conducción, ropa protectora y pantalones antes de conducir, incluso si es solo un trayecto corto.

• Preste atención a los siguientes factores que pueden afectar negativamente a su conducción:

- Ropa holgada.
- Ajuste incorrecto de la suspensión.
- Sobrecarga y/o carga mal distribuida.
- No conduzca después de haber consumido alcohol o medicamentos, ya que incluso una pequeña cantidad puede afectar negativamente a sus sentidos y/o reflejos.

• Para evitar lesiones, preste atención en la conducción al manejar la motocicleta, en especial:

- No circule demasiado cerca de otros vehículos.
- No circule a altas velocidades, el exceso de velocidad es la causa principal de los accidentes.

• Siempre cumpla con las normas de tránsito:

- No supere las velocidades máximas.
- Utilice los giros siempre que cambie de carril.

• Preste especial atención a la conducción cuando se encuentre en un cruce y a la salida o entrada de un garaje.

• Sujete firmemente las empuñaduras del manillar con ambas manos y apoye los pies en los reposapiés al conducir.

Advertencia

No arranque el motor con una marcha alta, ya que podría dañar el motor. Siempre arranque el motor desde la primera marcha.

Precaución

Este modelo está equipado con un interruptor de corte para el soporte lateral. Una vez que el motor está en una marcha que no sea la neutral, si se baja el soporte lateral, el motor se detiene inmediatamente.

Peligro

Antes de arrancar, levante el soporte lateral hasta la posición superior; de lo contrario, al girar a la izquierda, el soporte podría tocar el suelo y provocar un accidente.

Equipamiento

- Para garantizar su seguridad personal, utilice un equipo de protección personal: casco, campera, botas, gafas protectoras y guantes.
- El silenciador alcanza altas temperatura en marcha. Por este motivo, utilice botas y pa ntalón largo para evitar quemarse las piernas.
- No utilice ropa suelta, ya que se puede enganchar con los estribos, pedales o piezas en movimiento y poner en peligro al conductor.

Frenado y estacionamiento

- Al frenar, primero reduzca la velocidad y utilice los frenos delantero y trasero al mismo tiempo.
- Cuando la velocidad de conducción sea lo suficientemente baja, cambie a una marcha inferior, sujetando firmemente la palanca del embrague.
- Ponga el motor en punto muerto.
- Al frenar, su cuerpo se inclina hacia delante y comprime el amortiguador delantero, por lo que por un momento se concentra más peso en la rueda delantera, debido a esto siempre se equipará la motocicleta con un freno delantero de mayor capacidad.
- Cuando conduzca, utilizar solo uno de los frenos es peligroso, ya que el freno puede sobrecalentarse y dañarse o puede perder estabilidad. Utilice el freno delantero, el freno trasero y el motor de forma coordinada para desacelerar.
- Al conducir bajo la lluvia o sobre el agua, el disco de freno puede mojarse y reducir su rendimiento de frenado, por lo que debe tener cuidado en esta situación.
- Recomendamos secar el disco de freno.

Comprobaciones antes de iniciar la marcha

Compruebe minuciosamente los elementos de la siguiente tabla antes de iniciar la marcha:
- Manillar: girar suave, sin juegos ni componentes sueltos.
- Frenos: las manijas y pedal de freno deben tener un recorrido correcto y, se debe iluminar la luz de freno trasero al accionarlos.
- Depósito: con suficiente combustible para cubrir el trayecto.
- Caja de cambios: compruebe el nivel de aceite y añada de ser necesario.
- Acelerador: el puño del acelerador debe tener el recorrido correcto, con un funcionamiento suave y una recuperación brusca cuando se libera.
- Neumáticos: con la presión correcta, sin desgastes ni grietas.
- Luces y bocina: compruebe el funcionamiento del sistema

de iluminación y la bocina.
- Aceite de motor: compruebe el nivel del aceite del motor.
- Embrague: el desplazamiento de la palanca de embrague debe tener un funcionamiento suave y poseer una rápida recuperación al soltarla.
- Cadena de transmisión: corroborar la correcta tensión y lubricación de la cadena de transmisión.
- Refrigerante: corroborar el correcto nivel de líquido refrigerante.

Precaución

- La sustitución de los componentes originales de la motocicleta es ilegal y pueden afectar a la seguridad de conducción.
- El usuario debe respetar las normas de tráfico.
- Nuestra compañía elude responsabilidades por reparar y/o modificar la motoclicleta sin autorización de un vendedor autorizado.

Advertencia

Nuestra compañía elude responsabilidades de incendios en la motocicleta u otros problemas de calidad por los casos anteriores.

Características técnicas

Longitud máxima	2.380mm
Anchura máxima	910mm
Altura Máxima	1.460mm
Distancia entre ejes	1.575mm
Altura del asiento	850mm
Distancia al suelo	220mm
Peso en seco	213kg
Capacidad de carga	205kg (piloto incluido)
Peso máx. permitido	432kg
Carga en eje delantero	113kg
Carga en eje trasero	114kg
Pendiente máxima superable	≥ 44º
Neumático delantero	Pirelli Scorpion Rally 90/90-21 M/C
Neumático trasero	Pirelli Scorpion Rally 150/70-18 M/C
Suspensión delantera	KYB horquilla invertida, rec/200mm
Suspensión trasera	KYB monoamortiguador, rec/190mm
Consumo	≤ 5.2L/100km (Según GB15744/201)
Capacidad refrigerante	1.75L

Desceleración de frenado	
Sistema de frenos	
Freno delantero	
Freno trasero	
Tipo de motor	
Refrigeración	
Diámetro por carrera	
Cilindrada exacta	
Relación de compresión	
Holgura de válvulas de admisión	
Holgura de válvulas de escape	
Potencia máxima	
Par motor máximo	
Régimen de relantí	
Bujía	
Transmisión	
Capacidad aceite motor	
Capacidad depósito de combustible	

	Según GB20073-2018
	ABS doble canal, desconectable
	Nissin, D/disco 310mm, pinza 4 pist.
	Nissin, Disco 240mm, pinza 1 pistón
	Bicilíndrico 4 tiempos, DOHC, 8V
	Líquida
	84 x 72mm
	798cc
	12:1
	Adm: 0.15 a 0.20mm
	Esc: 0.20 a 0.25mm
	94Hp @ 9000rpn
	81.0Nm @ 6500rpm
	1250 ± 100 rpm
	0.8mm - 0.9mm LMAR8J-9E
	Manual 6 velocidades
	3L (SL 10W/40)
	24L

Alimentación	Inyección electrónica EFI
Relación de transmisión primaria	1.816
Relación de transmisión final	3.067
Relación de caja: 1	2.833
Relación de caja: 2	2.125
Relación de caja: 3	1.667
Relación de caja: 4	1.333
Relación de caja: 5	1.087
Relación de caja: 6	0.960
Batería	12V 10Ah / HPG12A-4-1
Faro (Largas/Cortas)	Full LED
Luz de posición delantera	Full LED
Luz de posición trasera	Full LED
Luz de freno	Full LED
Intermitentes delanteros	Full LED
Intermitentes traseros	Full LED
Iluminación placa matrícula	Full LED
Fusibles	25A, 15A y 10A

Identificación de la motocicleta

La identificación de su motocicleta es necesaria para solicitar recambios o para denunciar un posible robo. Anote en esta página los números de serie del motor y chasis.

Número de chasis _____

Número de motor _____

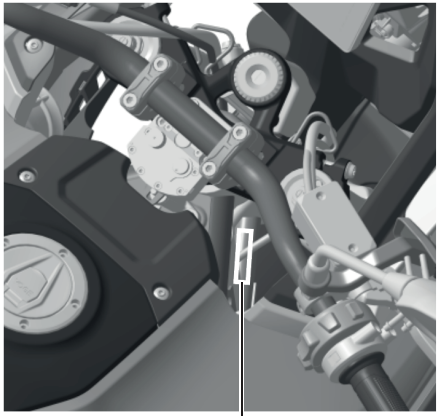

Número de identificación del vehículo (VIN)

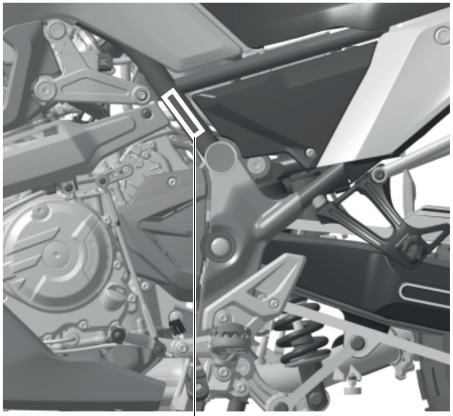

Número de producto

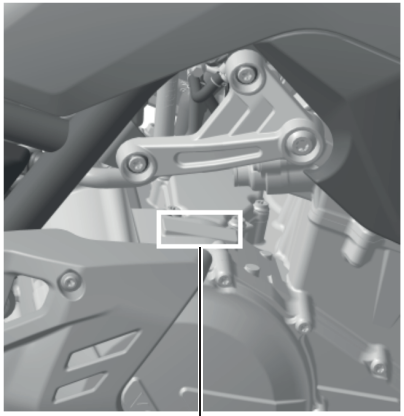

Número de motor

Lado izquierdo

1. Rueda delantera
2. Faro delantero
3. Giros delanteros
4. Tanque de combustible
5. Amortiguador trasero
6. Asiento del conductor
7. Asiento del acompañante
8. Luz de posición y freno trasero
9. Soporte equipaje
10. Disco de freno delantero
11. ABS delantero
12. Faro antiniebla
13. Pedal de cambios
14. Soporte lateral
15. Caballete central
16. Posapiés del acompañante
17. Rueda trasera
18. Luz de patente

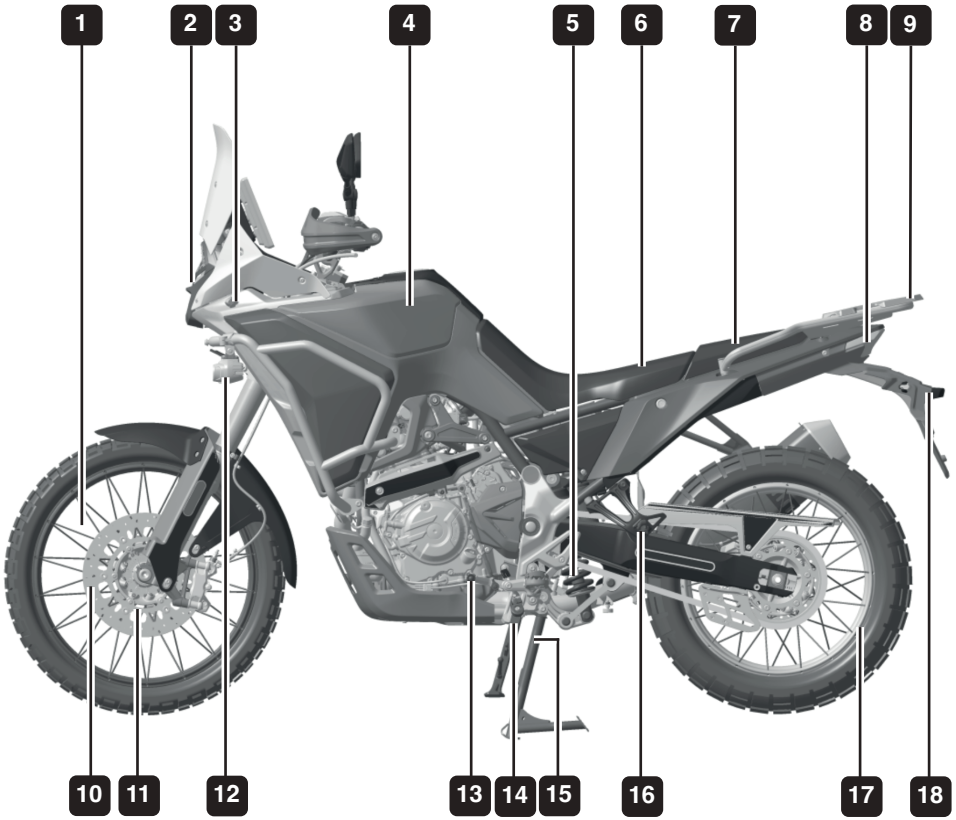

Lado derecho

1. Guardabarro trasero
2. Agarra manos acompañante
3. Vaso de líquido de freno trasero
4. Cubre puños
5. Parabrisas
6. Giro trasero
7. Disco de freno trasero
8. ABS trasero
9. Escape
10. Pedal de freno trasero
11. Suspensión delantera
12. Guadabarro delantero
13. Disco de freno delantero

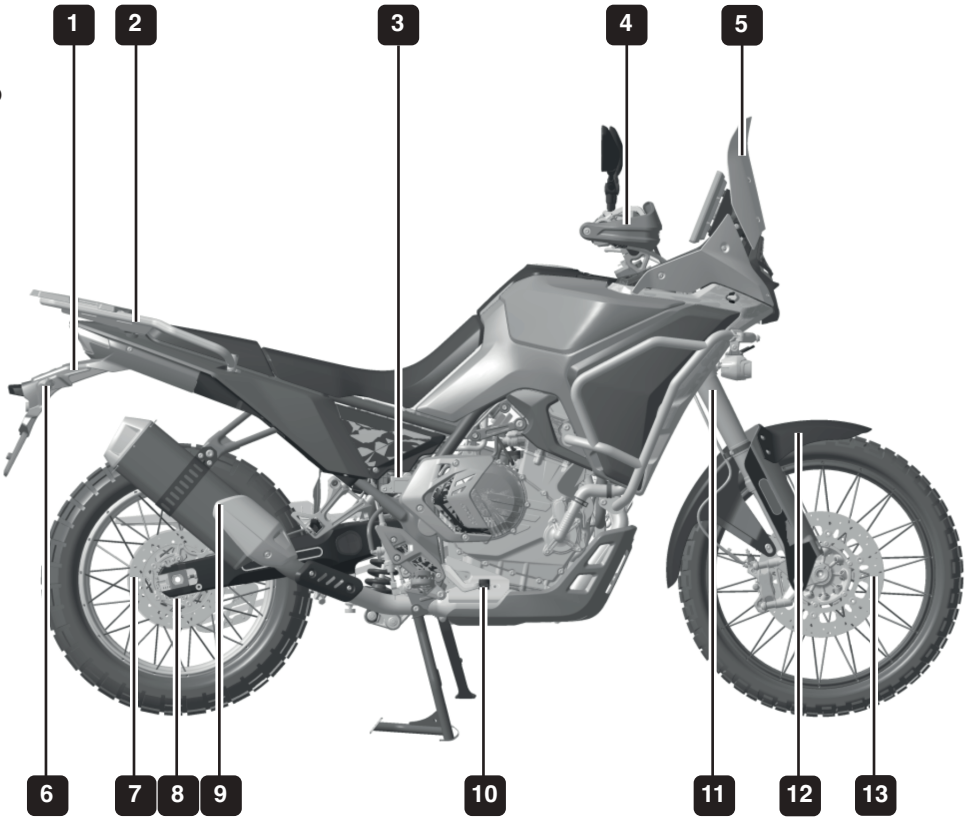

Componentes de la motocicleta

1. Espejos retrovisores
2. Embrague
3. Manillar izquierdo
4. Cargador USB
5. Tablero
6. Parabrisas
7. Depósito de líquido de freno delantero
8. Cubre puños
9. Empuñadura izquierda
10. Tambor de encendido
11. Tapa del tanque de combustible
12. Manillar derecho
13. Acelerador
14. Palanca de freno delantero

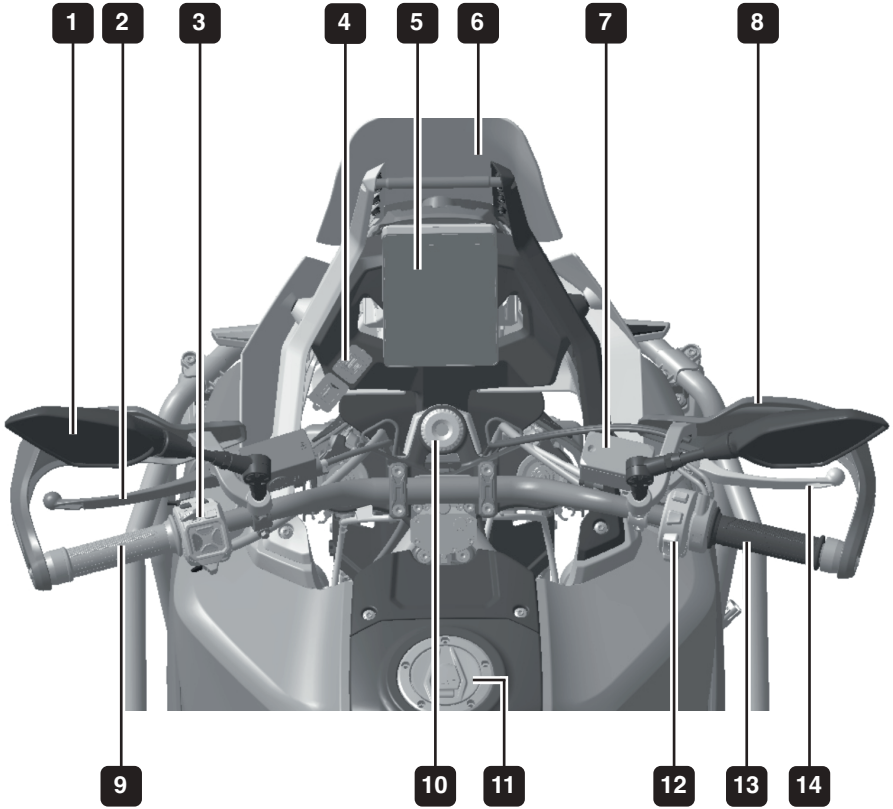

Tablero instrumental e indicadores

1. ECU
2. Dash cam
3. Módulo ECU
4. Relé
5. Relé
6. Batería
7. Fusilera
8. Relé de arranque
9. Sensor antivuelco
10. Conexión de diagnóstico

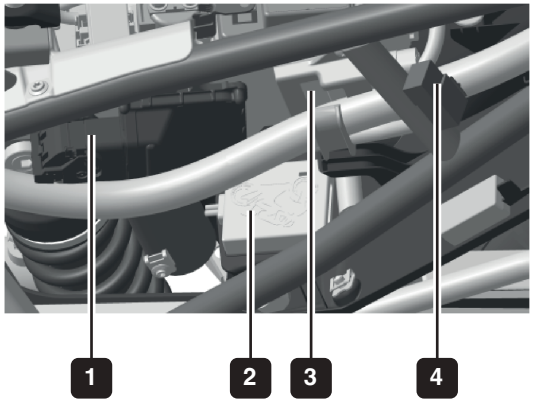

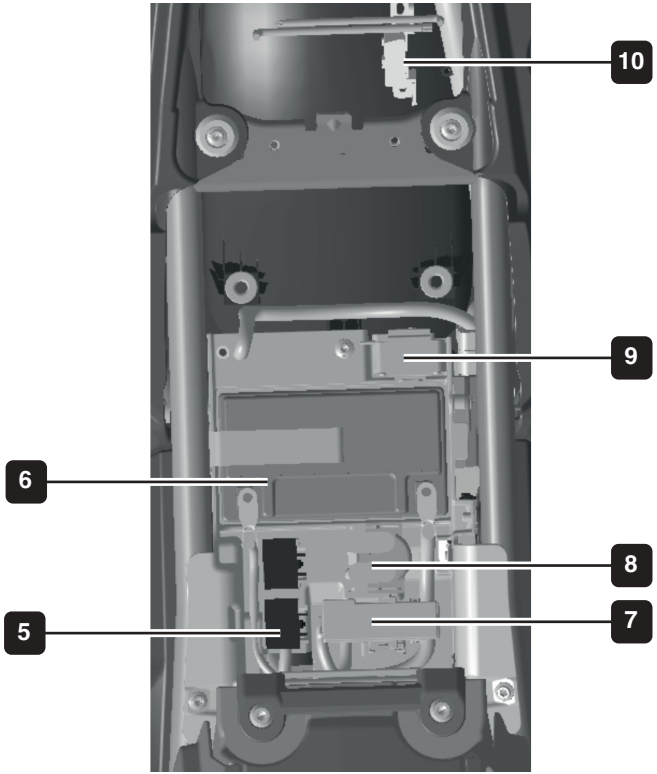

Tablero instrumental e indicadores

1. Indicador de luz alta
2. Reloj
3. Indicador de luz antiniebla delantero
4. Indicador de advertencia de voltaje de batería
5. Testigo de avería del motor
6. Indicador de ABS
7. Display de conexión Bluetooth
8. Conexión WIFI
9. Indicador de soporte lateral y sensor de corte
10. Indicador de baja temperatura ambiente
11. Indicador de advertencia de presión de neumático
12. Indicador de mantenimiento
13. Display temperatura ambiente
14. Indicador switch motor apagado
15. Indicador de giros encendidos
16. Display de modo de manejo
17. Indicador switch TCS
18. Tacómetro
19. Nivel de combustible
20. Advertencia de bajo nivel de combustible

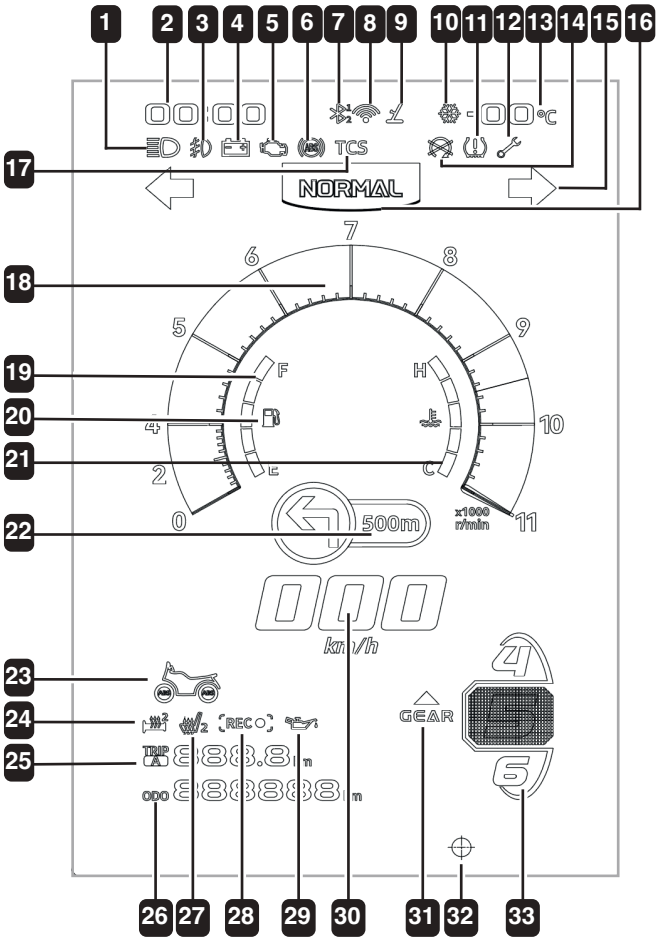

21. Temperatura de refrigerante y advertencia
22. Indicadores de navegación
23. Indicador de ABS activado
24. Indicador de calefacción de puños
25. Odómetro parcial
26. Odómetro total
27. Indicador de calefacción del asiento
28. Grabador de conducción
29. Indicador de advertencia de presión de aceite
30. Velocímetro
31. Indicador de marcha siguiente
32. Sensor lumínico
33. Indicador de marcha engranada

Advertencia

No lave el tablero con agua de alta presión directamente.
No limpie el tablero con disolventes orgánicos como gasolina o alcohol, ya que podrían provocar grietas o decoloración en el mismo.

Luz de giro: al pulsar el interruptor de la señal se enciende la luz indicadora correspondiente. Cuando la frecuencia de parpadeo de la luz indicadora de giro del tablero es mayor de lo habitual, es posible que haya un mal funcionamiento en la luz de señalización de giro u otra falla.

Indicador de marcha del motor: Cuando el motor está en punto muerto, se enciende la luz indicadora N, que muestra la posición actual de la marcha y cuando el motor está en marcha de avance, muestra 1-6 según corresponda.

Testigo de avería motor: cuando se produce un fallo en el sistema del motor, se enciende la luz de alarma. Al girar la llave de contacto a la posición ON, se enciende la luz indicadora. Cuando se arranca el motor, la luz testigo se apaga inmediatamente en caso de no existir falla.

Cuando se arranca el motor y la luz indicadora se mantiene encendida o parpadea, indica falla, seguir utilizando la motocicleta puede provocar fallos en el encendido u otras averías. Si la luz indicadora está encendida o parpadea mientras conduce la motocicleta, deténgase inmediatamente y póngase en contacto con su distribuidor VOGE lo antes posible.

Indicador advertencia de ABS: Cuando se produce un fallo en el sistema ABS, se enciende la luz indicadora. Al pulsar el botón del interruptor de encendido, la luz indicadora parpadea lentamente; cuando la motocicleta vuelve a la conducción normal, la luz indicadora se apagará inmediatamente. Si la luz indicadora se enciende de forma fija durante la conducción, deténgase inmediatamente y póngase en contacto con el concesionario VOGE lo antes posible.

Indicador switch TCS: Cuando se enciende la motocicleta, la luz indicadora TCS parpadea lentamente y se apaga cuando la motocicleta entra en modo de conducción normal. Cuando hay una mal función del TCS o el conductor la desactiva, la luz indicadora permanece encendida de forma fija. Cada vez que se enciende la motocicleta, la función TCS se activa de forma predeterminada. Cuando el TCS está activado, en caso de que el neumático patine durante la conducción, el TCS puede reducir el par motor para reducir el patinazo del neumático. En ese momento, el TCS está funcionando y su indicador parpadea rápidamente. Si con el TCS está activado, durante la conducción, el indicador permanece encendido, significa que hay un fallo en el sistema TCS. Póngase en contacto inmediatamente con el distribuidor VOGE.

Indicador de luz alta: cuando se pulsa hacia arriba el interruptor de luces del manillar izquierdo, se enciende la luz alta y su respectivo indicador en el tablero. Cuando se pulsa el interruptor de adelantamiento la luz alta se enciende, el indicador también se enciende, cuando la luz alta se apaga y su luminoso también se apaga.

Luz advertencia de voltaje de batería: cuando el voltaje del sistema es inferior a 11,5 V o superior a 15 V, se enciende el indicador de voltaje del tablero. Cuando el voltaje se encuentra en su rango normal, el indicador se apaga.

Grabador de conducción: cuando se instala la tarjeta SD en la grabadora de conducción y la motocicleta se enciende, la grabadora funciona normalmente y el indicador parpadea. Si el indicador permanece encendida o apagada, significa que no hay tarjeta SD en la grabadora o que hay un mal funcionamiento en el sistema.

Indicador marcha siguiente: cuando el motor está en posición de marcha 1-6 y la velocidad de rotación del motor es suficiente para subir de marcha, se enciende la luz indicadora, indicando que puede realizar el cambio a la marcha siguiente.

Luz advertencia de presión de neumático: cuando el sistema de control de la temperatura y la presión de los neumáticos muestra un valor anormal, se enciende la luz de alarma del tablero. Mantenga pulsada la tecla UP para acceder al menú rápido, luego acceda a la sección MI MOTOCICLETA para comprobar la presión de los neumáticos y, a continuación, póngase en contacto con el servicio posventa. Ponga en contacto la motocicleta y podrá visualizar la presión de los neumáticos del último uso en la sección del menú correspondiente. Cuando la motocicleta esté en conducción normal, estacionada u en alguna otra circunstancia, es posible que se actualice y le muestre los datos más recientes.

Operación

Interruptor de encendido

El tambor de encendido se encuentra en la parte delantera por encima del depósito de combustible. Funciona en conjunto con el bloqueo de la dirección. Esta motocicleta está equipada con dos llaves, recomendamos guarde una de ellas como repuesto. El interruptor de encendido/bloqueo de dirección, el bloqueo del asiento y el bloqueo del depósito de combustible comparten la misma llave.

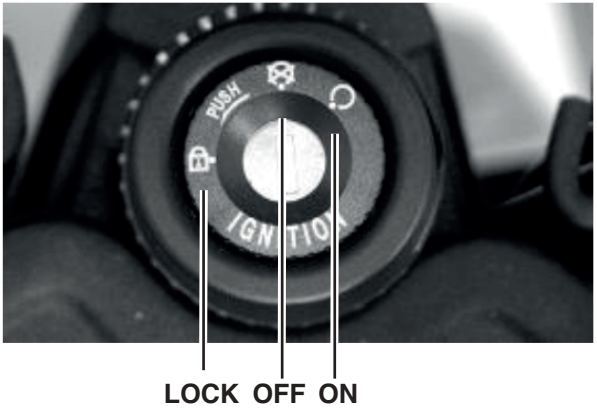

El interruptor de encendido tiene tres posiciones:
ON: significa que el circuito de encendido está activado, el motor se puede arrancar en cualquier momento, todos los circuitos funcionales a bordo están conectados y, en esta posición, la llave no se puede retirar.
OFF: significa que el circuito de encendido está desconectado, el motor no se puede arrancar y, en esta posición, la llave se puede retirar.
LOCK: sirve para bloquear la dirección. Gire primero el manillar hasta el límite izquierdo, presione la llave hacia abajo y gírela en sentido antihorario. En esta posición, se puede retirar la llave. El circuito de encendido está desconectado y no se puede arrancar el motor. El eje de la dirección está bloqueado y no se puede girar.

Advertencia

No está permitido maniobrar la motocicleta con el manubrio de dirección bloqueado, puede generarle inestabilidad.

Pantalla TFT

Cuando el tablero está encendido: en el inicio, el tablero mostrará la configuración del última uso. Luz de fondo del tablero: el tablero cambia automáticamente el brillo del fondo según la intensidad de la luz.

Cuando el tablero está encendido: en el inicio, el tablero mostrará la configuración del última uso. Luz de fondo del tablero: el tablero cambia automáticamente el brillo del fondo según la intensidad de la luz.

Conexión Bluetooth: cuando el teléfono móvil se conecta al tablero a través de Bluetooth, el icono de Bluetooth se enciende, le indicará si posee una llamada entrante (muestra el nombre de contacto agendado y el número correspondiente a la llamada).

Tacómetro: indica la velocidad de rotación del motor, expresada en rpm (número de revoluciones por minuto).

Indicador de marcha: indica la posición actual de la marcha de velocidad.

Velocidad: indica la velocidad de conducción, expresada en km/h: kilómetros por hora, o mph: millas por hora, según configuración.

Temperatura del agua: indica la temperatura actual del líquido refrigerante, expresado en °C (grados Celsius), rango de visualización: -48 °C~143 °C. Cuando la temperatura del refrigerante es ≥116 °C, se enciende la luz de alarma y la barra indicadora de temperatura se vuelve completamente roja. Cuando la temperatura está fuera del rango de -48°C a 143°C, el indicador marcará: —.

Nivel de combustible: muestra el combustible restante en el depósito. Cuando solo queda 1 celda en el indicador de combustible, la luz de alarma del nivel de combustible puede cambiar a color ámbar, lo que le recuerda que debe recargar combustible inmediatamente.

⚠ Advertencia

El nivel de combustible puede fluctuar durante la conducción. Si el combustible es insuficiente, es posible que la barra indicadora parpadee u, ocasionalmente no lo haga, esto es normal, por lo que no debe preocuparse. Si la luz de alarma del nivel de combustible se ilumina en ámbar, significa que solo quedan unos 3 litros en el depósito de combustible.

Instrucciones de instalación y uso de la aplicación VOGE Global

la interfaz y las funciones de la aplicación pueden cambiar con las actualizaciones de la interfaz de usuario. La interfaz y las funciones son las mismas que las de la última versión descargada de la aplicación en diferentes modelos, pero los límites de permisos y funciones pueden no ser los mismos.

Instrucciones:

Apple Download: App Store

Android Download: Google Play

1. Descargar la aplicación global VOGE.

1.1 Descarga de Apple:

1.1.1 Escanee el código QR de arriba con la cámara del iPhone, cuando se identifique correctamente, haga clic en los enlaces para acceder a la tienda para descargar.

1.1.2 Ingrese a la App Store de iPhone para buscar “VOGE Global” y descárguelo.

1.2 Descarga para Android:

1.2.1 Abra “Google” del teléfono celular Android, luego haga clic en el botón de la cámara en la barra de búsqueda, escanee por cámara, cuando se reconozca correctamente, se almacenará para descargar automáticamente.

1.2.2. Escanee el código QR anterior con cualquier herramienta de escaneo; el código se almacenará para su descarga automática.

1.2.3. Ingrese a Play Store del teléfono celular Android para buscar y descargar.

2. Obtener el token de Mapbox.

2.1 Abra el navegador y busque Mapbox, o haga clic.

2.2 Ingrese la información de la cuenta. (Ver Figura 1).

2.3 Ingrese la información de pago. (Ver Figura 2).

2.4 Después de registrar la cuenta con éxito, busque y haga clic en “crear un token” para solicitar la creación de un token. (Ver Figura 3).

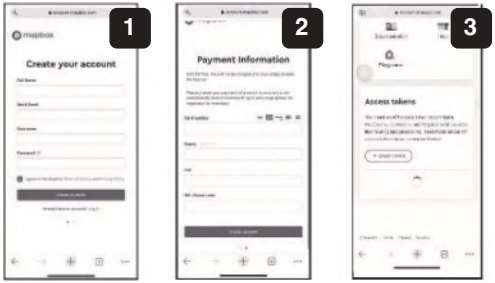

2.5 Ingrese el nombre del token y seleccione los ámbitos de aplicación, luego haga clic en “crear token”. (Ver Figura 4).

2.6 Ingrese la contraseña de confirmación para completar la creación del token. (Ver Figura 5).

2.7 Puedes encontrar el token creado en la parte inferior de la página, pero no aparecerá en la página la próxima vez que inicies sesión, por lo que debes tener cuidado de guardarlo. (Ver Figura 6).

3. Configuración del mapa global de VOGE

3.1 Abra VOGE Global y, a continuación, abra Configuración-> Configuración de mapa->Guía de configuración de mapa-> Rellenar espacios en blanco para el token de Mapbox. (El usuario debe solicitar el token de Mapbox y completar los espacios en blanco; de lo contrario, la navegación no funcionará).

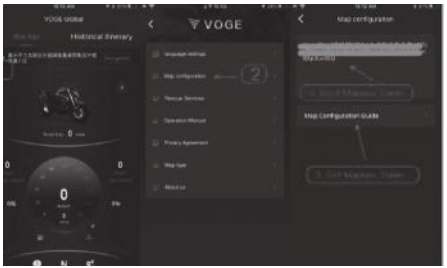

3.2 El precio de Mapbox se muestra a continuación. El costo real se basa en el precio que se muestra en la APLICACIÓN.

4. Úselo para navegación básica de Bluetooth (pantalla TFT).

4.1 Encienda la motocicleta, abra la configuración para el teléfono celular->Bluetooth, seleccione el nombre de Bluetooth (VOGE-) como inicio, cuando se conecte exitosamente, le permite acceder a la agenda telefónica, cuando se conecte, el instrumento le mostrará el ícono de (Bluetooth 1).

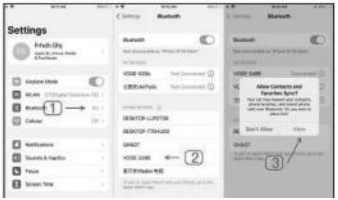

4.2 Abra la APLICACIÓN Global VOGE, haga clic en el ícono de Bluetooth de (BLE-VOGE-) como inicio para la conexión, cuando se conecte exitosamente, el ícono de Bluetooth se volverá amarillo, el instrumento le mostrará el ícono de Bluetooth 2, en este momento, haga clic en la tecla hacia abajo en el interruptor de la motocicleta para cambiar a la página en el instrumento de navegación.

4.3 Cuando la navegación de VOGE Global esté funcionando, el instrumento le mostrará la información correspondiente.

5. El uso de la grabadora de conducción.

5.1 Abra VOGE Global, haga clic en [Conexión del medidor de combustible], luego ingrese a la página principal de la APLICACIÓN, haga clic en el ícono de la cámara a la izquierda para ingresar a la página principal del DVR.

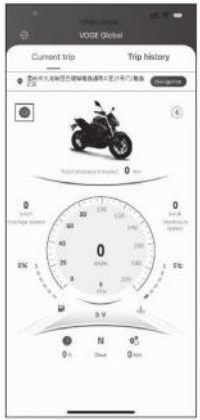

5.2 Haga clic en [Agregar equipo] en la página principal del DVR, luego confirme la conexión de acuerdo con el recordatorio, luego busque la red de la grabadora con el comienzo de mt en WLAN en la configuración del teléfono móvil, luego agréguela.

5.3 Haga clic en [Photobook] en la página principal del DVR para ingresar a su página, luego haga clic en [Selección] para seleccionar el video o la foto que desea eliminar o agregar.

5.4 Haga clic en [Grabadora] en la página principal y luego vuelva a la página principal de la grabadora (consulte la Figura 7).

5.5 Cuando la grabadora esté conectada en la página principal del DVR, haga clic una vez más en el ícono para agregar equipo para ingresar a la página de grabación de video en tiempo real (consulte la Figura 8).

5.6 En la página para grabar videos en tiempo real, haga clic en [Grabador de videos] para abrir la lista de videos, haga clic para ingresar a la reproducción de videos.

7

8

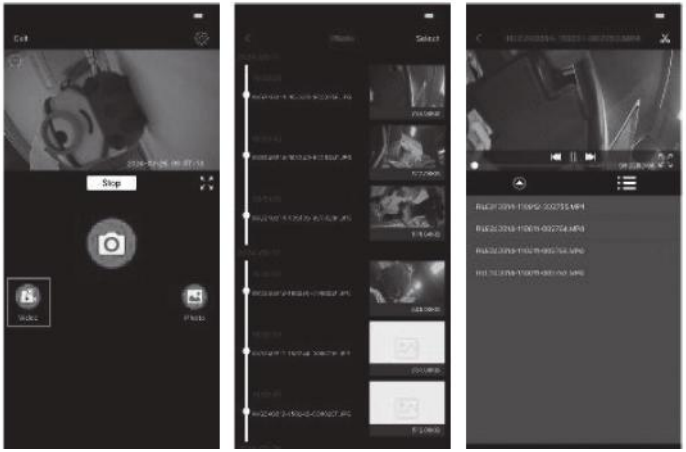

5.7 En la página para grabar videos en tiempo real, haga clic en [Grabar fotos] para ingresar a la lista de fotos (consulte la Figura 9).

5.8 En la página para grabar videos, haga clic en el ícono en la esquina superior derecha para ingresar a la página de configuración de los parámetros de la cámara. Configure según sus necesidades (consulte la Figura 10).

Advertencia

Prepara el cable de carga cuando utilices el puerto de alimentación USB y cubre la tapa de goma empermeable para evitar que entre agua y polvo.

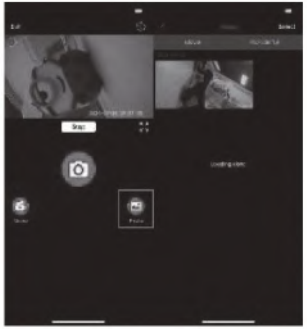

9

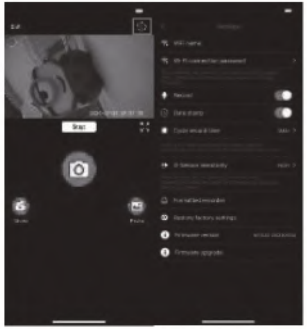

10

Advertencia

La interfaz de la aplicación y su función pueden cambiar con la actualización de la interfaz de usuario; la interfaz y la función finales para su uso son las mismas que con la última versión descargada de la aplicación. En diferentes modelos, el límite de autoridad y función puede no ser el mismo.

Introducción a la instalación de Carbit Ride

1. Conecte la aplicación del teléfono móvil a Internet.

Pulse brevemente la tecla «▲» para cambiar al modo Internet y, a continuación, pulse brevemente la tecla «▲» para salir de la página de Internet y regresar a la página del ta-

blero. (Para obtener información sobre los botones del conjunto de interruptores, consulte la página X).

Descargar la aplicación.

1.1.1 Pulse brevemente «▲» para acceder al modo Internet; a continuación, escanee el código QR situado en la parte superior derecha de la pantalla con su teléfono móvil.

1.1.2 Busca «Carbit Ride» en la tienda de aplicaciones Google Play.

1.2 Instalación de la aplicación.

Una vez completada la descarga, seleccione «Instalación de la aplicación» para comenzar. La primera vez que abra la aplicación, aparecerá una página de autorización y configuración de permisos; seleccione «Aceptar» en ambos casos.

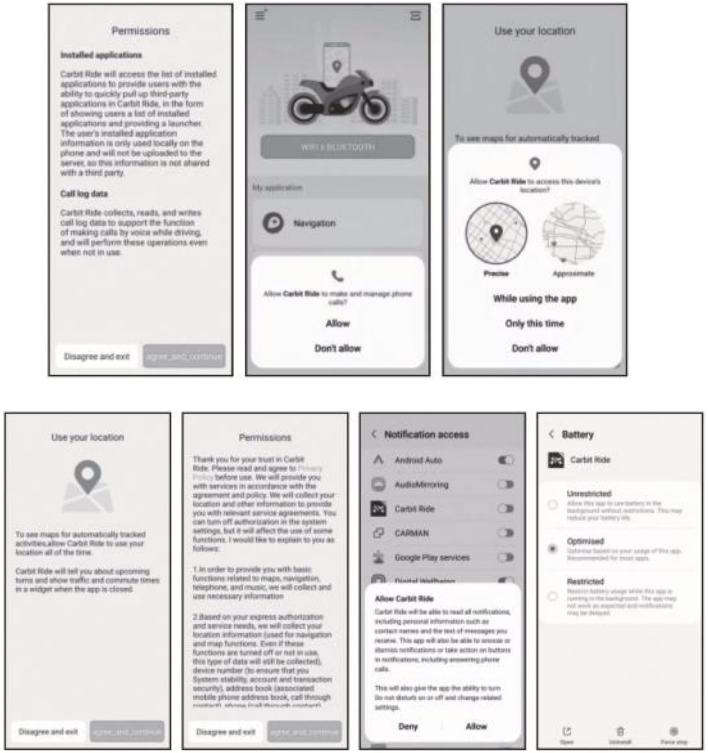

1.3 Escanear el código y conectarse.

Abre la aplicación «Carbit Ride», selecciona Conexión WiFi, escanee el código QR situado en la parte superior izquierda de la pantalla y conéctese al WiFi siguiendo las instruccio-

nes. Es posible que la aplicación inicie la conexión automáticamente sin necesidad de configuración. Una vez escaneado, se iniciará la conexión a Internet. Cuando se haya conectado, te avisará de que la conexión se ha realizado correctamente y podrás seleccionar la conexión automática.

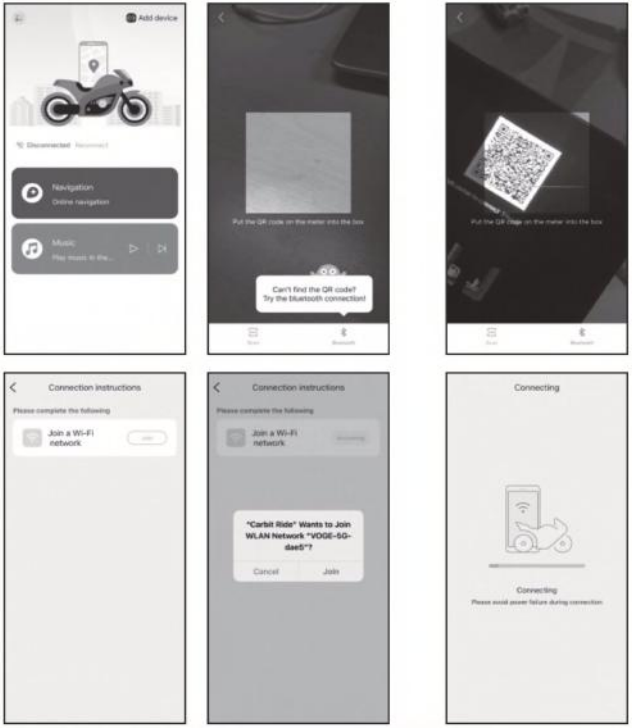

1.4 Conexión manual.

Paso 1: Seleccione el icono con tres barras cruzadas situado en la esquina superior izquierda de la aplicación para acceder a la configuración de la página.

Paso 2: Seleccione la conexión directa para WLAN y busque el equipo de conexión.

Paso 3: Seleccione el equipo con el mismo nombre en la pantalla WiFi para conectarse.

Paso 4: Cuando se haya establecido la conexión, seleccione conexión inmediata.

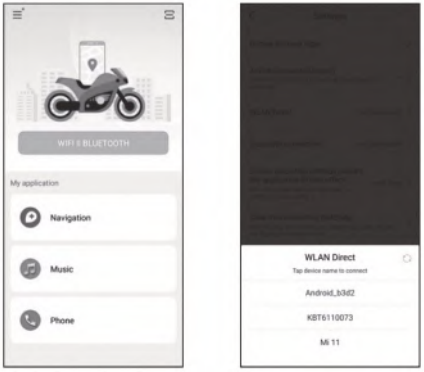

Cuando la conexión se establece, se enciende la luz azul indicadora de WiFi y la pantalla de navegación muestra lo siguiente:

El teléfono móvil WiFi debe estar encendido durante todo el proceso de conexión:

- Cuando la pantalla del teléfono Apple se bloquea, solo muestra la navegación básica sin mapa, solo flechas y letras.
- Los teléfonos móviles con diferentes especificaciones pueden tener señales diferentes, por lo que la conexión a Internet puede interrumpirse durante un tiempo durante la navegación.
- Debido a que las diferentes versiones de WLAN tienen problemas de compatibilidad, este terminal no puede garantizar la conexión de todos los teléfonos móviles a la red WLAN/punto de acceso.
- Al instalar o utilizar la aplicación «Carbit Ride», la configuración del teléfono móvil le mostrará todos los recordatorios y permisos correspondientes.

2. Desactivar el bloqueo cuando la pantalla está bloqueada

2.1 Permitir el funcionamiento en segundo plano de la navegación.

Paso 1: Mantenga pulsado [Carbit Ride] y haga clic en [Información de la aplicación].

Paso 2: Seleccione [Permisos].

Paso 3: Seleccione [Información de ubicación].

Paso 4: Seleccione [Permitir siempre].

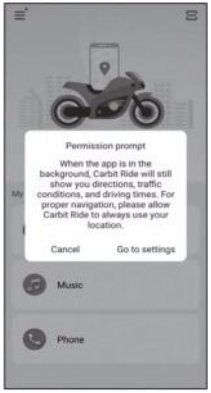

2.2 Permitir notificaciones de mensajes.

Paso 1: Mantenga pulsado [Carbit Ride] y, a continuación, haga clic en [Mensajes de la aplicación].

Paso 2: Seleccione [Notificaciones].

Paso 3: Seleccione [Visualización de notificaciones].

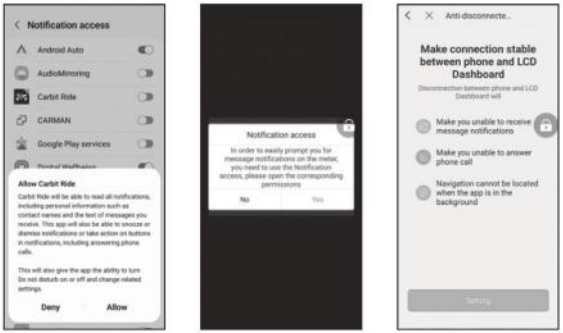

2.3 Permitir el inicio automático de la aplicación:

Paso 1: Mantenga pulsado [Carbit Ride] y, a continuación, haga clic en [Mensaje de la aplicación].

Paso 2: Seleccione [Batería].

Paso 3: Seleccione [Permitir funcionamiento en segundo plano].

2.4 Vídeo auxiliar sobre la desconexión entre el móvil y el tablero Hay un video auxiliar que le explicará cómo afecta la desconexión a las funciones de la app.

Haga clic en el signo situado en la esquina superior izquierda de la aplicación para acceder a él y seleccione «Ver».

3. Introducción al uso de Mapbox:

La aplicación Carbit Ride admite la búsqueda de ubicaciones y direcciones, la planificación de rutas y la navegación en tiempo real basada en la navegación internacional de Mapbox.

Esta es una función paga, por lo que es necesario desbloquearla para poder utilizarla. A continuación, se detallan los pasos para hacerlo:

3.1 Al abrir la aplicación, esta se conecta al tablero.

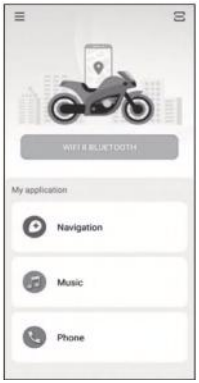

3.2 Haga clic en [Buscar] en la página del mapa; es posible que se le solicite permiso para la navegación en línea al iniciar sesión o al vincularse.

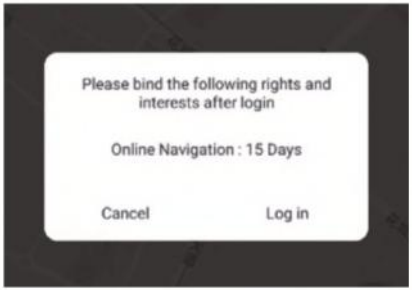

3.3 Haga clic en [Inicio de sesión de Google], seleccione [Añadir una cuenta] y acceda a la página de inicio de sesión.

3.4 Una vez iniciada la sesión, haga clic en [Buscar] para acceder al mapa de la página. Se le pedirá que confirme si desea obtener permiso.

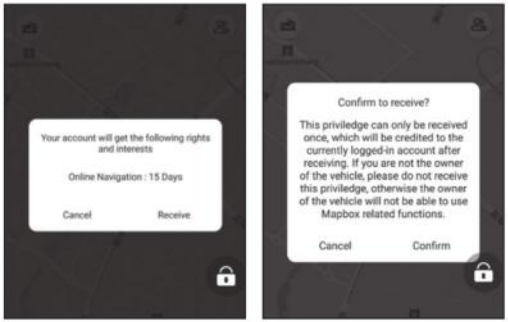

3.5 Confirme que posee permiso y vincule con la cuenta

correspondiente.

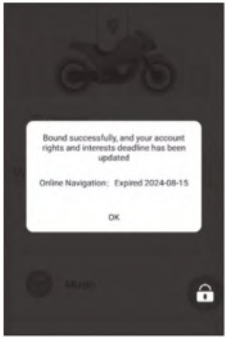

3.6 Una vez iniciada la sesión, haga clic en [Buscar] para acceder al mapa de la página. Se le pedirá que confirme si desea obtener permiso.

3.7 Busque el destino e inicie la navegación, se le mostrará en la pantalla del tablero.

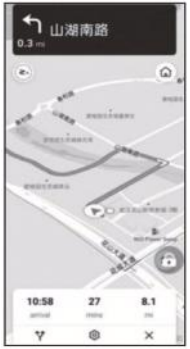

3.8 Encontrará el lugar para iniciar sesión en la configuración, luego puede cambiar de cuenta y comprobar los días restantes.

3.9 Cuando caduque, haz clic de nuevo en la entrada de [Buscar] en el mapa de la página, te recordará que debes pagar.

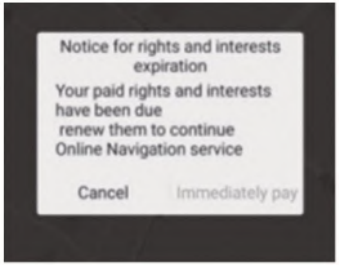

3.10 Haz clic en Pago inmediato.

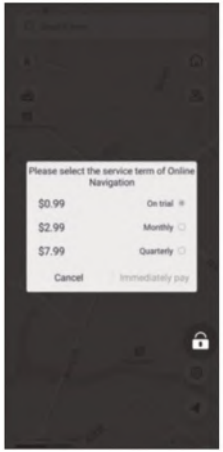

Advertencia

El usuario debe configurar la versión actual de la aplicación «Carbit Ride» como estándar. Este manual de usuario es solo para uso de referencia.

Operación de la interfaz del tablero

1. Botones:

1. Back/Regresar y switch TCS
2. Down/Abajo
3. Confirmar
4. Up/Arriba

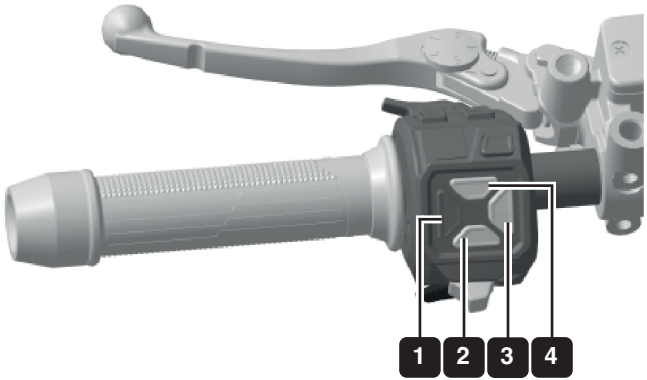

Modo normal

Modo sport

1. Pulse brevemente la tecla “arriba” para acceder a la página de Internet, pulse brevemente la tecla “regresar” para salir.
2. Pulse brevemente la tecla de “confirmación” para acceder a la configuración de la página.
3. Cuando el Bluetooth esté conectado, si hay una llamada entrante, pulse la tecla “abajo” para escuchar la llamada, pulse brevemente la tecla “arriba” para colgar. Se necesita el Bluetooth, conéctelo primero al teléfono móvil para que la llamada funcione.
4. Pulse brevemente la tecla “regresar” para acceder al menú anterior o a la página principal.
5. Pulse prolongadamente la tecla “regresar” para acceder a la página de información rápida (se cerrará automáticamente tras 10 segundos).

Advertencia

Una pulsación “rápida o corta” hace referencia a 0,5 segundos, una pulsación “larga” es de 2 segundos.

2. Ingresar a la configuración:
Configuración de la motocicleta: en el menú de configuración, el usuario puede comprobar, ajustar y configurar el contenido que se indica a continuación:
- Información de la motocicleta.
- Kilometraje parcial.
- Ajuste de la presión de los neumáticos.
- Recordatorio de cambio de marcha.

Información básica sobre la motocicleta

En la página de información básica, el usuario puede comprobar el voltaje de la batería, el tiempo total de conducción, la temperatura del agua, el kilometraje total, la velocidad media, el consumo medio total de combustible, la presión de los neumáticos y la temperatura de los neumáticos.

Pulse brevemente la tecla “confirmar” para acceder a la página del menú.

Pulse brevemente la tecla “arriba” o “abajo” para seleccionar la configuración de la motocicleta y pulse brevemente la tecla “confirmar” para acceder a la página de configuración de la motocicleta.

Pulse brevemente la tecla “arriba” o “abajo” para seleccionar la información de la motocicleta, pulse brevemente la tecla “confirmar” para acceder a la página de información de la motocicleta.

A continuación, podrá consultar la información básica.

Pulse brevemente la tecla “regresar” para salir de la información básica.

Información configurable

En la página de información configurable, el usuario puede seleccionar o cancelar los siguientes elementos: kilometraje parcial A, kilometraje parcial B, tiempo de conducción A, tiempo de conducción B, consumo medio de combustible A, consumo medio de combustible B, información sobre la presión de los neumáticos, temperatura del agua, voltaje de la batería, consumo medio total de combustible, kilometraje total, tiempo total de conducción.

Los datos básicos de los elementos seleccionados se pueden consultar en la información básica; cuando se cancelan, la información básica no se muestra.

Pulse brevemente la tecla “confirmar” para acceder al menú de la página.

Pulse brevemente la tecla “arriba” o “abajo” para seleccionar la configuración de la motocicleta, pulse brevemente la tecla “confirmar” para acceder a la página de configuración de la motocicleta.

Pulse brevemente la tecla “arriba” o “abajo” para seleccionar la información de la motocicleta, pulse brevemente la tecla “confirmar” para acceder a la página de información

de la motocicleta.
Pulse brevemente la tecla “arriba” o “abajo” para seleccionar la información configurable que se mostrará, pulse brevemente la tecla “confirmar” para desplegar la información seleccionable.
Pulse brevemente la tecla “regresar” para salir de la pantalla de información configurable.

Códigos de avería

En la página de averías, el usuario puede comprobar las averías detectadas actualmente por el monitor del sistema. Cuando se produzca una avería, solucione el problema lo antes posible y, si es necesario, póngase en contacto con el servicio técnico VOGE.
Pulse brevemente la tecla «Confirmar» para acceder al menú de la página.
Pulse brevemente la tecla «Arriba» o «Abajo» para seleccionar la configuración de la motocicleta y pulse brevemente la tecla «Confirmar» para acceder a la página de configuración de la motocicleta.
Pulse brevemente la tecla «Arriba» o «Abajo» para seleccionar la información de la motocicleta y pulse brevemente la tecla «Confirmar» para acceder a la página de información de la motocicleta.
A continuación, podrá comprobar el código de avería.
Pulse brevemente la tecla «Volver» para salir de la página de averías.

Kilometraje para el próximo mantenimiento

En esta página, el usuario puede consultar la información relacionada con el kilometraje restante para el próximo mantenimiento.

Cuando la motocicleta alcanza el kilometraje de mantenimiento, se enciende la luz de mantenimiento, recordando al usuario que debe ponerse en contacto con el servicio técnico de VOGE para llevarlo a cabo.

Pulse brevemente la tecla “Confirmar” para acceder al menú de la página.

Pulse brevemente la tecla “arriba” o “abajo” para seleccionar la configuración de la motocicleta, pulse brevemente la tecla “Confirmar” para acceder a la página de configuración de la motocicleta.

Pulse brevemente la tecla “arriba” o “abajo” para seleccionar la información de la motocicleta, pulse brevemente la tecla “Confirmar” para acceder a la página de información de la motocicleta.

Pulse brevemente la tecla “regresar” para salir de la página.

Restablecer el kilometraje para el próximo mantenimiento.

Pulse brevemente la tecla “arriba” o “abajo” para seleccionar el kilometraje de mantenimiento restante, pulse la tecla “Confirmar” para acceder al recordatorio de mantenimiento, luego pulse brevemente la tecla “Confirmar” una vez más y el restablecimiento se habrá realizado correctamente.

Reinicio del kilometraje parcial

Pulse brevemente la tecla “Confirmar” para acceder al menú de la página.

Pulse brevemente la tecla “arriba” o “abajo” para seleccionar la configuración de la motocicleta, pulse brevemente la tecla “Confirmar” para acceder a la configuración de la página.

Pulse brevemente la tecla “arriba” o “abajo” para seleccionar “0-reinicio del kilometraje parcial”, pulse brevemente la tecla “Confirmar” para acceder a la página de “0-reinicio del kilometraje parcial”.

Pulse brevemente la tecla “arriba” o “abajo” para seleccionar “0-out de Trip A/Trip.

B”, pulse prolongadamente para seleccionar “0-out de Trip A/Trip B”.

Pulse brevemente la tecla “Regresar” para salir de la página de 0-out.

Ajuste de la presión de los neumáticos

Pulse brevemente la tecla “Confirmar” para acceder al menú de la página.

Pulse brevemente la tecla “arriba” o “abajo” para seleccionar la configuración de la motocicleta, pulse brevemente la tecla “Confirmar” para acceder a la página de configuración.

Pulse brevemente la tecla “arriba” y “abajo” para seleccionar el ajuste de la presión de los neumáticos, pulse brevemente la tecla “Confirmar” para acceder a la página de ajuste de la presión.

Pulse brevemente las teclas “arriba” y “abajo” para cambiar entre la rueda delantera y la trasera. Pulse brevemente la tecla “Confirmar” para fijar la sincronización, manteniendo la carga o descarga de aire, hasta que aparezca el aviso de éxito.

Pulse brevemente la tecla “Atrás” para salir de la página de sincronización de la presión.

Indicador marcha siguiente

Cambiar de marcha a una velocidad de rotación adecuada puede reducir eficazmente el desgaste y proteger el embrague. Abra y reinicie adecuadamente el recordatorio de cambio ascendente, lo que ayuda al conductor a familiarizarse más rápidamente con la motocicleta. La velocidad de rotación inicial del cambio ascendente es de 6500 rpm.

Pulse brevemente la tecla “Confirmar” para acceder al menú de la página.

Pulse brevemente las teclas “arriba” y “abajo” para seleccionar la configuración de la motocicleta, pulse brevemente la tecla “Confirmar” para acceder a la configuración de la página.

Pulse brevemente las teclas “arriba” o “abajo” para seleccionar el recordatorio de cambio de marcha, pulse brevemente la tecla “Confirmar” para activar o desactivar la función de recordatorio.

Cuando se abre el recordatorio de cambio ascendente, se puede restablecer el recordatorio de velocidad de rotación:
Pulse brevemente la tecla “arriba” para ajustar de “miles”, secuencia positiva.
Pulse brevemente la tecla “abajo” para ajustar de a “miles” secuencia opuesta.
Pulse brevemente la tecla “Confirmar” para cambiar entre el lugar de “miles” y el de las “centenas”, cuyo ajuste es el mismo.
Pulse brevemente la tecla “regresar” para salir del recordatorio de cambio ascendente.

Teléfono

En la lista de teléfonos, se puede comprobar, ajustar o restablecer el siguiente contenido:
- Lista de teléfonos
- Últimas llamadas
- Sincronización de la agenda

Antes de utilizar la agenda telefónica, conecte correctamente los equipos relacionados y establezca una conexión Bluetooth entre el teléfono móvil, el casco y el tablero.

Agenda telefónica

En la página de la agenda telefónica, se puede consultar la lista de nombres de los registros de llamadas a través de Bluetooth.
Pulse brevemente la tecla “Confirmar” para acceder al menú de la página.
Pulse brevemente las teclas “arriba” y “abajo” para seleccionar el teléfono, pulse brevemente la tecla “Confirmar” para acceder a la página del teléfono.
Pulse brevemente las teclas “arriba” y “abajo” para seleccio-

nar la agenda telefónica, pulse brevemente la tecla “Confirmar” para acceder a la página de la agenda telefónica.
Pulse brevemente las teclas “arriba” y “abajo” para seleccionar el número que desee en la agenda telefónica y pulse brevemente la tecla “Confirmar” para salir del teléfono.
Pulse brevemente la tecla “Volver” para salir de la agenda telefónica.

Ultima llamada

En la página de última llamada, el usuario puede consultar la lista de nombres de las últimas llamadas registradas a través de la conexión Bluetooth y, a continuación, realizar una llamada telefónica.
Pulse brevemente la tecla “Confirmar” para acceder a la página del menú.
Pulse brevemente las teclas “arriba” y “abajo” para seleccionar el teléfono, pulse
brevemente la tecla “Confirmar” para acceder a la página del teléfono.
Pulse brevemente las teclas “arriba” y “abajo” para seleccionar la última llamada, pulse brevemente la tecla “Confirmar” para acceder a la página de últimas llamadas.
Pulse brevemente las teclas “arriba” o “abajo” para seleccionar el nombre de las últimas llamadas, pulse brevemente la tecla “Confirmar” para realizar la llamada telefónica.
Pulse brevemente la tecla “regresar” para salir de la última llamada.

Sincronización de la agenda telefónica

En la página de sincronización de la agenda telefónica, el usuario puede consultar la lista de nombres en la sincronización de la agenda a través de Bluetooth.

Pulse brevemente la tecla “Confirmar” para acceder al menú de la página.
Pulse brevemente la tecla “arriba” o “abajo” para seleccionar el teléfono, pulse brevemente la tecla “Confirmar” para acceder a la página del teléfono.
Pulse brevemente la tecla “arriba” o “abajo” para seleccionar la sincronización de la agenda telefónica, pulse brevemente la tecla “Confirmar” para acceder a la página de sincronización de la agenda telefónica.
Pulse brevemente la tecla “arriba” o “abajo” para seleccionar “Confirmar” y, a continuación, pulse brevemente la tecla “Confirmar” para sincronizar la agenda telefónica.
Pulse brevemente la tecla “regresar” para salir de la sincronización de la agenda telefónica.

Música

En la página Música, el usuario puede reproducir la canción en el teléfono móvil a través de Bluetooth, utilice la mano izquierda pulsando Última canción, Siguiente canción, Pausa, Seguir reproduciendo y Ajuste de voz.
Pulse brevemente la tecla “Confirmar” para acceder al menú de la página.
Pulse brevemente las teclas “arriba” y “abajo” para seleccionar la música, pulse brevemente la tecla “Confirmar” para acceder a la página Música.
Reproduzca la canción a través del teléfono móvil.

Configuración del sistema

En la página de configuración del sistema, el usuario puede ajustar y restablecer los siguientes contenidos:
- Conexión de equipos

- Configuración del idioma
- Sistema métrico/imperial
- Configuración de la hora
- Ajuste del brillo
- Información de la versión
- Recuperación de la configuración de fábrica

Conexión del equipo

Conecte el teléfono móvil, el casco y el tablero a través de Bluetooth, luego podrá utilizar el teléfono y reproducir música.

Conecte el Bluetooth del casco siguiendo los pasos que se indican a continuación:

Asegúrese de que el Bluetooth del casco esté encendido y listo para conectarse, pulse brevemente la tecla “Confirmar” para acceder al menú de la página.

Pulse brevemente la tecla “arriba” o “abajo” para seleccionar la configuración del sistema y pulse brevemente la tecla “Confirmar” para acceder a la página de configuración.

Pulse brevemente la tecla “arriba” o “abajo” para seleccionar la conexión del equipo y pulse brevemente la tecla “Confirmar” para acceder a la página de conexión del equipo.

Pulse brevemente la tecla “Confirmar” y pulse brevemente la tecla “Arriba” o “Abajo” para seleccionar volver a buscar o borrar la conexión.

Después de volver a buscar y pulsar la tecla “Confirmar”, mantenga pulsada la tecla “Confirmar” y, a continuación, pulse la tecla “Arriba” o “Abajo” para seleccionar el nombre del dispositivo al que desea conectarse y pulse brevemente la tecla “Confirmar” para conectarse a través de Bluetooth.

Espere a que se establezca la conexión.

Cuando se conecte, aparecerá el mensaje “Ya conectado”.

Pulse brevemente la tecla “arriba” o “abajo” para elegir el casco Bluetooth 1/casco Bluetooth 2 y, a continuación, pulse brevemente la tecla “confirmar” para acceder.

Para desconectarse

Pulse brevemente la tecla “Confirmar” para acceder al menú de la página.

Pulse brevemente la tecla “arriba” o “abajo” para seleccionar la configuración del sistema y pulse brevemente la tecla “Confirmar” para acceder a la página de configuración del sistema.

Pulse brevemente la tecla “arriba” o “abajo” para seleccionar conexión del equipo, pulse brevemente la tecla “Confirmar” para acceder.

Pulse brevemente la tecla “arriba” o “abajo” para seleccionar borrar conexión, pulse brevemente la tecla “Confirmar” para acceder a la ventana.

Pulse brevemente la tecla “arriba” o “abajo” para seleccionar “cancelar/confirmar”, pulse brevemente la tecla “Confirmar” para confirmar.

Configuración del idioma

Pulse brevemente la tecla “Confirmar” para acceder al menú de la página.

Pulse brevemente las teclas “arriba” y “abajo” para seleccionar la configuración del sistema, pulse brevemente la tecla “Confirmar” para acceder a la configuración de la página del sistema.

Pulse brevemente las teclas “arriba” y “abajo” para seleccionar la configuración del idioma, pulse brevemente la tecla “Confirmar” para acceder a la página de configuración del idioma.

Pulse brevemente las teclas “arriba” y “abajo” para seleccionar la configuración del idioma, pulse brevemente la tecla “Confirmar” para confirmar.

Pulse brevemente la tecla “regresar” para salir de la configuración del idioma.

Cambiar entre sistema métrico/imperial

Cambie la unidad de velocidad para adaptarla a sus hábitos de lectura.

Pulse brevemente la tecla “Confirmar” para acceder al menú de la página.

Pulse brevemente las teclas “arriba” y “abajo” para seleccionar la configuración del sistema, pulse brevemente la tecla “Confirmar” para acceder a la configuración del sistema.

Pulse brevemente las teclas “arriba” y “abajo” para seleccio-

nar el cambio entre métrico e imperial, pulse brevemente la tecla “Confirmar” para acceder a la página de cambio entre métrico e imperial.
Pulse brevemente la tecla “Regresar” para salir de la página de cambio entre métrico e imperial. Cambiar entre sistema métrico/imperial.

Configuración de la hora

Ajuste la hora que se muestra en la página principal.
Pulse brevemente la tecla “Confirmar” para acceder al menú de la página.
Pulse brevemente las teclas “arriba” y “abajo” para seleccionar la configuración del sistema, pulse brevemente la tecla “Confirmar” para acceder a la página de configuración del sistema.
Pulse brevemente las teclas “arriba” y “abajo” para seleccionar la configuración de la hora, pulse brevemente la tecla “Confirmar” para acceder a la página de configuración de la hora.
Pulse brevemente las teclas “arriba” y “abajo” para seleccionar la visualización de la hora que desee, pulse brevemente la tecla “Confirmar” para cambiar la visualización de la hora.
Pulse brevemente la tecla “Regresar” para salir de la configuración de la hora.

Sincronización de la hora

Pulse brevemente la tecla “Confirmar” para acceder a la página del menú.
Pulse brevemente la tecla “arriba” o “abajo” para seleccionar la configuración del sistema, pulse brevemente la tecla “Confirmar” para acceder a la página de configuración.
Pulse brevemente la tecla “arriba” y “abajo” para seleccionar la configuración de la hora, pulse brevemente la tecla “Confirmar” para acceder a la página de configuración de la hora.
Pulse brevemente las teclas “arriba” y “abajo” para seleccionar la sincronización de la hora, pulse brevemente la tecla

“Confirmar” para acceder a la página de sincronización de la hora.
Pulse brevemente la tecla “Confirmar” para desplazarse dentro de la sección de hora, hora y minutos en circulación, utilice las teclas “arriba” y “abajo” para ajustar la hora que necesite, pulse brevemente la tecla “Confirmar” para guardar.
Pulse brevemente la tecla “arriba” para aumentar los números, pulse brevemente la tecla “abajo” para disminuir los números.
Rango de las horas: 01 a 12.
Rango de los minutos: de 00 a 59.
Pulse brevemente la tecla “Regresar” para salir de la configuración de la hora.

Ajuste del brillo
Pulse brevemente la tecla “Confirmar” para acceder a la página del menú.
Pulse brevemente las teclas “arriba” y “abajo” para seleccionar la configuración del sistema, pulse brevemente la tecla “Confirmar” para acceder a la página de configuración del sistema.
Pulse brevemente las teclas “arriba” y “abajo” para seleccionar el ajuste de brillo.
Pulse brevemente la tecla “Confirmar” para acceder a la página de ajuste de brillo.
Pulse brevemente las teclas “arriba” y “abajo” para ajustar el brillo, ajuste el brillo que necesite, pulse brevemente la tecla “Regresar” para guardar la configuración actual y volver a la interfaz de ajuste de brillo.
Pulse brevemente la tecla “Regresar” para salir de la configuración de brillo.

Información sobre la versión

En la página de información sobre la versión, el usuario puede comprobar el número de versión del hardware del modelo actual, así como el número de versión del SOC y el número de versión del MCU y el software.

Pulse brevemente la tecla “Confirmar” para acceder al menú.

Pulse brevemente las teclas “arriba” y “abajo” para seleccionar la configuración del sistema, pulse brevemente la tecla “Confirmar” para acceder a la página de configuración del sistema.

Pulse brevemente las teclas “arriba” y “abajo” para seleccionar la información de la versión, pulse brevemente la tecla “Confirmar” para acceder a la información de la versión.

A continuación, podrá comprobar la información de la versión.

Pulse brevemente la tecla “Regresar” para salir de la información de la versión.

Recuperación del sistema de fábrica

Recuperar toda la configuración del tablero a su estado original.

Pulse brevemente la tecla “Confirmar” para acceder al menú de la página.

Pulse brevemente las teclas “arriba” y “abajo” para acceder a la configuración del sistema, pulse brevemente la tecla “Confirmar” para acceder a la página de configuración del sistema;

Pulse brevemente las teclas “arriba” y “abajo” para seleccionar recuperar la configuración de fábrica, pulse brevemente la tecla “Confirmar”.

Pulse brevemente las teclas “arriba” y “abajo” para seleccionar cancelar/confirmar, pulse brevemente la tecla “Confirmar” para confirmar.

Pulse brevemente la tecla “Regresar” para recuperar la configuración de fábrica.

Partes del Manubrio

1. Palanca de embrague
2. Interruptor luz alta/baja, switch de adelantamiento
3. Interruptor calefacción de puños
4. Interruptor calefacción de asientos
5. Interruptor luz de emergencia
6. Interruptor ABS
7. Palanca de freno delantero
8. Interruptor antiniebla delantero
9. Interruptor de arranque/parada
10. Botón de cambio de modo
11. Tecla confirmar
12. Tecla abajo
13. Interruptor luz de giro
14. Interruptor Bocina
15. Tecla regresar / Interruptor TCS
16. Tecla arriba

Interruptor de luz alta/baja y switch de adelantamiento

Cuando se desplaza el interruptor de luz alta/baja hasta la posición «≣D», se enciende la luz alta y, al mismo tiempo, se enciende la luz indicadora del tablero.

Cuando se desplaza el interruptor de luz alta/baja hasta la posición «≣D», se enciende la luz baja y, al mismo tiempo, se enciende la luz indicadora del tablero.

Cuando se pulsa el botón «≣D», se encienden las luces bajas y, al mismo tiempo, se enciende la luz indicadora del tablero; cuando se suelta, se recupera.

Precaución

cuando el motor esté apagado y el voltaje de la batería sea bajo, la luz alta/baja puede apagarse automáticamente. Cuando la batería tenga suficiente energía, se volverá a encender.

Intermitentes

Cuando el interruptor de luz de giro del manillar izquierdo se coloca en la posición derecha o izquierda, el indicador luminoso se enciende.

Cuando se presiona hacia adentro la parte central del interruptor de luz de giro situado en el conjunto del interruptor izquierdo, las luces de giro se apagan, al igual que su indicador luminoso en el tablero.

Interruptor de bocina

Al pulsar el interruptor, suena la bocina.

Interruptor de luz de emergencia

Al pulsar el botón «△», todas las luces de giro y su indicador en el tablero parpadean.

En este momento, si se gira el interruptor de las luces de giro hacia un lado, solo las luces de giro de ese lado seguirán funcionando, y las del otro lado se apagarán; al pulsar la parte central del interruptor de las luces de giro, las luces de giro de ambos lados parpadean, la función de intermitente posee prioridad.

En caso de que sea necesario apagar la luz de emergencia, pulse de nuevo el botón de la luz de emergencia.

En caso de una parada de emergencia, pulse el interruptor de la luz de emergencia para avisar a los demás vehículos.

Tecla de regresar en el tablero

Cuando el tablero TFT entre en la página del menú, pulse la tecla «↩» para salir del menú y volver a la página de configuración.

Tecla de confirmar ENT

Pulse la tecla ENT para acceder a la página de configuración.

Palanca del embrague

Sujete firmemente la palanca del embrague para realizar un cambio de marchas de velocidad.

Interruptor de calefacción de puños

Este modelo ajusta las intensidades de calefacción del puño mediante el botón de calefacción; posee un indicador en el tablero, posee 3 posiciones de intensidad, 3-2-1, la temperatura desciende en el orden indicado. Cuando se enciende la motocicleta, la función de calentamiento está desactivada por defecto. Pulse el botón cada vez que desee cambiar la posición, cuya secuencia es 3-2-1, siendo la posición 3 la calefacción más intensa. Cuando el motor no está en marcha, al pulsar el botón de calentamiento solo se puede visualizar el cambio de intensidad en el tablero, sin que se produzca un calentamiento real. Cuando el motor está en marcha, se produce el calentamiento según la posición seleccionada.

Interruptor de calefacción del asiento

Este modelo ajusta las intensidades de calefacción del asiento mediante un interruptor, hay un indicador correspondiente en el tablero, hay 3 posiciones de intensidad, 3-2-1, la temperatura desciende en el orden indicado. Cuando se enciende la motocicleta, la función de calefacción está desactivada por defecto.

Pulse el botón cada vez que desee cambiar la intensidad, siendo la posición 3 la calefacción más intensa. Cuando el motor no está en marcha, al pulsar el botón de calentamiento solo se puede visualizar el cambio de intensidad en el tablero, sin que se produzca un calentamiento real. Cuando el motor está en marcha, se produce el calentamiento según la posición seleccionada.

Interruptor de antiniebla delantero

Al encender el interruptor de los faros antiniebla delanteros, se enciende el indicador en el tablero. Cuando la energía de la batería disminuye, los faros antiniebla delanteros se apagan automáticamente. Cuando el voltaje se recupera, se vuelven a encender. Al apagar los faros antiniebla delanteros, los faros y su indicador en el tablero se apagan al mismo tiempo.

Botón MODE para cambiar de modo

Pulse brevemente el botón MODE para cambiar del modo “NORMAL” al modo “SPORT”; luego, pulse brevemente una vez más para volver al modo normal, observará el cambio en el formato de la pantalla del tablero TFT. (El modo predeterminado cada vez que se enciende es el modo normal).

Interruptor de arranque eléctrico/parada del motor

Cuando desplace el interruptor de arranque eléctrico/parada del motor del conjunto de interruptores derecho a la posición « ⚡ », el arranque eléctrico del motor funciona; cuando se

posicione el interruptor de arranque eléctrico/parada del motor de nuevamente a la posición « », el motor funcionará con normalidad.
Cuando el motor está en marcha, si se desplaza el interruptor de arranque eléctrico/parada del motor a la posición « », el motor se detiene inmediatamente.
El interruptor de parada del motor es la forma más rápida y fácil de detener el funcionamiento del motor.

Palanca del freno delantero
Apriete firmemente esta palanca y la rueda delantera frenará, a su vez la luz de freno trasera se encenderá.
Peligro: si se acciona el interruptor de parada del motor durante la conducción, la rueda trasera podría bloquearse repentinamente e incluso provocar un accidente.

Interruptor ABS
Mantenga pulsado el interruptor ABS. Cuando la función ABS está activada, la función predeterminada del ABS es que ambas ruedas, delantera y trasera, estén activadas. Mantenga pulsado el interruptor ABS del manillar de interruptores derecho durante 3-5 segundos, el ABS delantero y trasero se desactivarán; mantenga pulsado el interruptor de nuevo durante 3-5 segundos, el ABS de la rueda delantera se activará mientras que el trasero se mantendrá desactivado; mantenga pulsado el interruptor por tercera vez durante 3-5 segundos, el ABS trasero se activará, volviendo a la situación inicial: ambas ruedas con ABS activados.

Interruptor TCS
Al mantener pulsado el interruptor TCS, se activa o desactiva la función TCS. Al volver a arrancar el motor, el TCS se activa de forma predeterminada.

Toma de alimentación USB

Este modelo está equipado con una toma de alimentación USB. Según el acuerdo de usuario de los diferentes teléfonos móviles, las tomas para conexión simple son compatibles con 18W (5V 3A, 9V 2A y 12V 1,5A), mientras que las tomas para conexión doble son compatibles con 20W (5V 4A) en todos los casos.

Toma USB

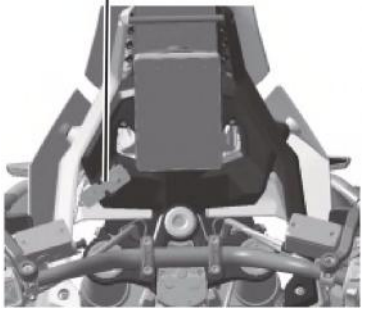

La tapa impermeable para la toma de corriente USB tiene la marca « », retírela y podrá encontrar el puerto USB.
Precaución: el enchufe y el cable de conexión deben ser preparados por el propio usuario. Cuando se utilicen, se deben cubrir bien con una tapa impermeable para evitar que entre agua o polvo en la toma de corriente USB, lo que podría reducir su vida útil o dañarlo.

Conector fuente alimentación

Este modelo cuenta con una conexión reservada para la fuente de alimentación, que se encuentra en la parte interior de la cubierta delantera, en la parte central izquierda de la motocicleta. Si es necesario añadir una carga adicional, que no supere los 80 W, conéctela a esta conexión para evitar que una carga externa demasiado prolongada o pesada provoque una pérdida de potencia de la batería. Cuando el voltaje de la batería es inferior al normal, el sistema de control puede desconectar este circuito, cuando el voltaje se recupera, vuelve a funcionar con normalidad.

Sistema ABS

1. En situaciones normales, para desacelerar y frenar, suelte primero el acelerador, sujete firmemente el manillar y luego frene. Cuando la velocidad de conducción disminuya, para evitar que el motor se pare, mantenga presionada la palanca del embrague para reducir la marcha.
2. Desacelere antes de girar y, al pasar por una curva, haga todo lo posible por mantener una velocidad constante. Si es necesario, frene ligeramente, pero evite frenar bruscamente.
3. Desacelere con anticipación en caso de encontrarse con una carretera mojada o incluso agua en la carretera, tenga cuidado.
4. Evalúe con anticipación el estado de la carretera para evitar frenadas bruscas.
5. En caso de emergencia, suelte rápidamente el acelerador, sujete firmemente el manillar y frene con toda la potencia.
En determinadas condiciones especiales de carretera o de conducción, principalmente terreno irregular o ripio, es posible que no se necesite el ABS, por lo que en ese momento se

puede desactivar. Excepto en las condiciones mencionadas anteriormente, para mantener la seguridad en la conducción, mantenga siempre el ABS activado.

Activación del ABS

1. Encienda la motocicleta, con la motocicleta estacionada, mantenga pulsado el interruptor ABS del manillar derecho durante 3-5 segundos. En ese momento, el ABS de las ruedas delantera y trasera se desactivarán, las señales de ABS de ambas ruedas en el tablero se iluminarán en ámbar y el indicador de sistema ABS del tablero se apagará. En las mismas condiciones, mantenga pulsado el interruptor ABS durante 3-5 segundos una vez más, el ABS de la rueda trasera se desactivará, la señal de ABS de la rueda trasera se iluminará en ámbar y el indicador de sistema ABS del tablero se encenderá debido a que la rueda delantera si tiene ABS activado y la moto se encuentra detenida. A continuación, mantenga pulsado el ABS durante 3-5 segundos una vez más, la función ABS se recuperará y la señal del tablero se iluminará en blanco.

2. La función ABS se encuentra activada de forma predeterminada, de forma que, si desactiva la función, apaga y vuelve a encender la motocicleta, el ABS estará activado nuevamente.

En los modelos con función ABS, al frenar a plena potencia, se producirá un rebote evidente en la palanca o el pedal del freno con frecuencia, lo cual es normal, no se preocupe, solo tiene que sujetar firmemente los puños del manillar.

Advertencia

En caso de desacelerar desde una velocidad elevada, utilizar solo el freno delantero o trasero es peligroso, ya que la motocicleta puede derrapar o perder el control fácilmente. Utilice los frenos delantero y trasero de forma conjunta y equilibrada.

Sistema de control TCS

El sistema de control de tracción TCS limita el deslizamiento de las ruedas verificando en todo momento las velocidades relativas de las mismas. En caso de encontrar una diferencia que supere el límite establecido se activará automáticamente recuperando el agarre y reduciendo el riesgo de caída.

Algunas operaciones especiales del TCS en determinadas condiciones de la carretera son:

- En caso de que la rueda delantera se despegue del suelo a alta velocidad de aceleración, el TCS reducirá el par motor hasta que la rueda delantera vuelva a tocar el suelo.

Recomendamos reducir ligeramente la aceleración en este tipo de situaciones para recuperar la estabilidad de la conducción lo antes posible.

- En superficies lisas, no se permite la aceleración repentina, ya que esto puede provocar que la rueda trasera patine debido al par motor, lo que hace que la conducción sea inestable. Este tipo de situación no puede ser controlada por el TCS.
- En terrenos blandos, como carreteras con nieve o arena, la capacidad de control y ajuste del TCS se reduce considerablemente, e incluso puede hacer que la rueda trasera no gire lo suficiente para traccionar correctamente.
- En este tipo de situaciones, recomendamos desactivar el TCS en ese momento. Excepto en estas condiciones especiales de la carretera, por seguridad, mantenga siempre activado el TCS. Cuando el modo de conducción cambia a SPORT, el TCS se desactiva.

Cambio de marchas

Este modelo está equipado con un cambio de marchas de 6 posiciones, cuyos detalles se muestran a continuación:

- El cambio de marchas hace que el motor funcione a una velocidad de rotación normal a medida que la motocicleta varía su velocidad.
- La relación de cambio de marchas está cuidadosamente diseñada de acuerdo con el rendimiento del motor. El conductor debe seleccionar la posición de marcha más adecuada. No conduzca a alta velocidad con una marcha baja.
- Para garantizar un cambio de marchas suave y reducir el impacto en la rueda trasera, utilice el embrague de forma coordinada. Antes de cambiar a una posición de marcha baja, reduzca la velocidad de conducción.
- Para garantizar un cambio de marchas suave y reducir el impacto en la rueda trasera, utilice el embrague de forma coordinada. Antes de cambiar a una posición de marcha alta, aumente la velocidad de conducción.

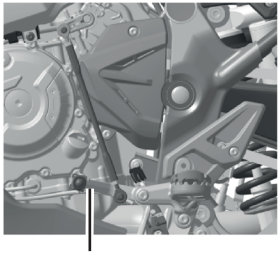

Pedal de cambios

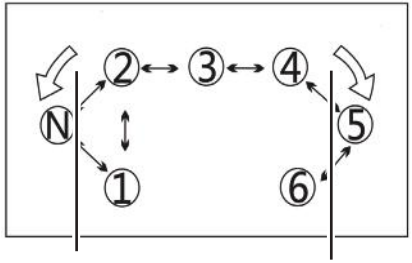

Bajar marchas Subir marchas

Precaución

En ningún momento controle la velocidad de conducción con el embrague a medio pisar.

Soporte lateral y caballete

Este modelo incluye soporte lateral y caballete. El interruptor de corte del soporte lateral es un elemento de seguridad que forma parte del circuito de arranque del motor.

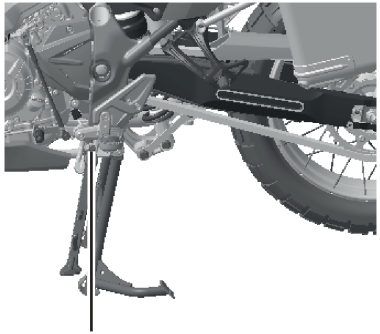

Interruptor de corte

1. Estacione la motocicleta en un terreno firme y plano, para un estacionamiento estable.
2. En caso de que sea necesario estacionar la motocicleta en una pendiente, coloque la parte delantera hacia arriba y ponga el motor en primera marcha para evitar que se vuelque.
3. El diseño del soporte lateral contempla solamente el peso de la motocicleta, por lo que no debe subirse a la motocicleta cuando el soporte lateral se encuentre desplegado o podría dañarla debido a la carga excesiva.
4. Cuando el soporte lateral está extendido solo sostiene la motocicleta y el motor sólo se puede arrancar cuando está en punto muerto; cuando el motor no está en punto muerto, no se puede arrancar en ninguna posición de marcha.
5. Cuando el soporte lateral está completamente retraído, sujete firmemente la palanca del embrague y el motor se podrá arrancar en cualquier posición de marcha; cuando el motor está en marcha, una vez que se baja el soporte lateral, el motor se detendrá inmediatamente.

Pedal de freno trasero

Al pisar el pedal de freno trasero, se acciona el freno de la rueda trasera y se enciende la luz de freno trasero.

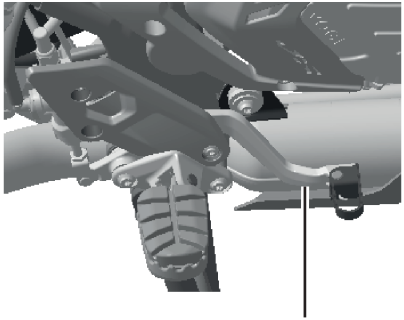

Pedal de freno trasero

Arranque del motor

1. Soporte lateral extendido.

2. Ponga la motocicleta en contacto.

3. Compruebe que el motor esté en punto muerto; la luz indicadora N de punto muerto del tablero se encenderá.

4. Una vez que se cumplan las condiciones anteriores, sujete firmemente la palanca del embrague con la mano izquierda para garantizar la seguridad y pulse con la mano derecha el botón de arranque eléctrico. En este caso, no es necesario girar el puño del acelerador.

5. Cuando el motor arranque, suelte inmediatamente el botón de arranque eléctrico.

6. Déjelo calentar lo suficiente.

Este modelo cuenta con un interruptor de corte para el circuito de encendido y el circuito de arranque, además de un interruptor de corte en el soporte lateral. El motor solo se puede arrancar en las condiciones que se indican a continuación:

1. El motor está en punto muerto N y el interruptor de encendido y de corte están en la posición « ».

2. El motor no está en punto muerto y el interruptor de encendido y de corte están en la posición « », levante el soporte lateral y apriete firmemente la palanca del embrague.

Un precalentamiento adecuado mejora la lubricación y reduce la abrasión del motor. Cuanto más frío hace, más minutos de precalentamiento se necesitan. No se permite el funcionamiento prolongado del motor al ralentí, ya que la mala radiación del calor provoca el sobrecalentamiento del motor y daña las piezas internas. En condiciones de frío, gire levemente el puño del acelerador mientras pulsa el botón de arranque para facilitar el arranque.

La lubricación solo funciona cuando el motor está en marcha, por lo que no se debe empujar la motocicleta hacia adelante durante un trayecto largo cuando el motor está parado. Una vez arrancado el motor, compruebe si las luces indicadoras del cuadro de instrumentos parpadean o si se encienden de forma anormal. Si es así, detenga el motor y realice la inspección correspondiente.

Precaución

Los gases de escape contienen monóxido de carbono, que es incoloro, inodoro, pero es tóxico. En lugares sin ventilación adecuada o en interiores, no se permite dejar el motor en marcha al ralentí durante demasiado tiempo, para evitar intoxicaciones al ingerir monóxido de carbono.

Nivel de combustible

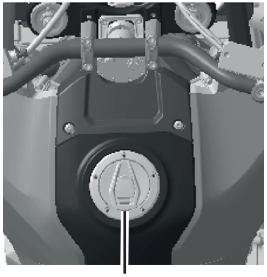

Tapa del tanque

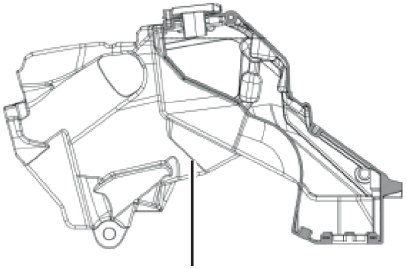

Tanque de combustible

La capacidad del tanque de combustible es de 24L.
Recordatorio de bajo nivel de combustible: esta luz de alarma le recuerda que debe recargar combustible.
Si no hay suficiente combustible, el motor no arrancará o la potencia se verá reducida. En este caso, seguir conduciendo dañará la bomba de combustible.
No deje que se agote el combustible del depósito; recargue antes de que la luz de alarma se ponga amarilla.
Introduzca la llave mecánica completamente en el núcleo de la cerradura de la tapa del depósito de combustible y, a continuación, gire la tapa en sentido horario para levantarla.
Cuando haya recargado combustible, coloque la tapa del depósito de combustible en su posición original y presione con fuerza hacia abajo para bloquearla.
En ese momento, podrá retirar la llave.
No lave la cerradura con agua a alta presión para evitar que entre agua en el depósito de combustible.

Precaución

- El combustible daña las superficies pintadas, haciendo que se desprenda la capa de pintura. Si hay combustible en superficies pintadas, límpie inmediatamente.
- El combustible puede expandirse cuando está caliente, por lo que llenar el depósito por completo puede provocar un desbordamiento debido a que la presión interna en el tanque hace variar el volumen del combustible en su interior.
- Al cargar combustible, no llene demasiado el tanque, basta con que el combustible llegue hasta la parte inferior del anillo del puerto de carga de combustible.
- Manténgase alejado de fuego o de fuentes de calor cuando recargue combustible.

Fallas de funcionamiento

Presión de aceite insuficiente

Esta luz de alarma indica que la presión del sistema de lubricación es demasiado baja. En ese momento, detenga el motor.
La única forma correcta de comprobar el nivel de aceite es mirando el indicador de nivel de aceite. Una de las razones por las que se enciende la luz de alarma de aceite es que

el nivel de aceite es demasiado bajo. Compruebe el nivel de aceite del motor y rellene con aceite si el nivel es demasiado bajo.
Si la luz de alarma del aceite se enciende, pero el nivel de aceite es correcto, significa que puede haber otras causas. Si continúa conduciendo en estas condiciones, estas causas pueden dañar el motor. Si la luz permanece encendida mientras el nivel de aceite es correcto, deténgase y póngase en contacto con su distribuidor VOGE inmediatamente.

Alta temperatura de refrigerante

Si se enciende la luz de alarma, significa que el refrigerante está demasiado caliente.
Cuando el motor se sobrecalienta, seguir conduciendo puede dañar el motor, por lo que debe seguir las siguientes instrucciones.
Detenga la motocicleta y apague el motor inmediatamente, hasta que se apague la luz indicadora. Cuando la motocicleta se haya enfriado, compruebe el líquido refrigerante y el radiador:
- Si el nivel del líquido refrigerante es demasiado bajo, rellene con líquido refrigerante.
- Si la luz de alarma de la temperatura del líquido refrigerante se enciende mientras el ventilador eléctrico del radiador no funciona, póngase en contacto con el distribuidor VOGE más cercano.el nivel de aceite es demasiado bajo. Compruebe el nivel de aceite del motor y rellene con aceite si el nivel es demasiado bajo.
Si la luz de alarma del aceite se enciende, pero el nivel de aceite es correcto, significa que puede haber otras causas. Si continúa conduciendo en estas condiciones, estas causas pueden dañar el motor. Si la luz permanece encendida mientras el nivel de aceite es correcto, deténgase y póngase en contacto con su distribuidor VOGE inmediatamente.

Refrigerante insuficiente

Si no hay suficiente refrigerante o el radiador está obstruido, le sugerimos que siga los siguientes pasos:
- Reduzca la carga de la motocicleta para reducir el calor producido por el motor.
- Cuando haya tráfico, haga todo lo posible por mantener el motor al ralentí, no gire el acelerador para evitar que se genere más calor.
- Si la operación anterior no consigue enfriar el motor, deténgalo y póngase en contacto con el distribuidor VOGE más cercano lo antes posible para solucionar el problema.

Avería en el sistema del motor

Si se enciende esta luz de alarma, significa que hay una avería en el motor. En este caso, seguir conduciendo puede

provocar un fallo en el encendido del motor o que se interrumpa el suministro de combustible.
Apague el motor, desconecte el interruptor de encendido y vuelva a arrancar. Si la luz de alarma se apaga, puede seguir conduciendo; si sigue encendida, póngase en contacto con su distribuidor VOGE más cercano.

Fallo de arranque del motor

Realice las siguientes verificaciones
- Cuando el motor esté en punto muerto, confirme que el interruptor esté en la posición de arranque.
- Cuando el motor acople una marcha, apriete firmemente el embrague, el soporte lateral debe estar retraído y el combustible debe ser suficiente.
- Si el combustible es suficiente.
- Si la batería tiene la carga suficiente.

Dificultad para arrancar el motor

- Si el motor se encuentra a baja temperatura, gire ligeramente el acelerador al arrancar.
- Batería con poca carga.
- Aceite demasiado espeso, verifique si es necesario cambiar el aceite.

Débil potencia del motor

Compruebe si el elemento del filtro de aire está limpio.
Si la motocicleta se encuentra a gran altitud.
Una comprobación o ajuste incorrecto pueden dañar su motocicleta. Por favor póngase en contacto con el distribuidor VOGE.

Periodo de ablande

El período de ablande es importante para la vida útil y el consumo de combustible, por lo que antes de conducir, lea atentamente el Manual del Usuario.
La conducción correcta durante los primeros 1.000km es fundamental para prolongar la vida útil del motor y de su motocicleta a fin de lograr un correcto asentamiento, estos cuidados implican
- No acelerar el vehículo a más del 75% de la capacidad del acelerador.
- No realizar trayectos continuos mayores a 80km.
- No superar las 6.000rpm.

Periodo de ablande de neumáticos

La superficie del neumático nuevo es lisa, por lo que es peligroso conducir demasiado rápido y su uso en curvas. Para obtener la mayor capacidad de agarre, el ablande es importante.
En los primeros 200 km, puede conducir girando a baja ve-

locidad hasta que todos los ángulos de la banda de rodadura estén gastados uniformemente.

Periodo de ablande del sistema de frenos

En los primeros 500km, la nueva pastilla de freno no ha alcanzado la mejor fricción, para compensar la pérdida de frenado, puede tirar con más fuerza de la palanca de freno.

Para conseguir el mejor ablande de los neumáticos, en sus primeros 200km, no está permitido acelerar, girar o frenar bruscamente.

Ajustes

Ajuste de la palanca del freno delantero

Puede ajustar la distancia entre la palanca y el puño del acelerador.

Hay 5 posiciones para el ajuste, cuyo método es el siguiente:

1. Empuje la palanca hacia adelante.
2. Gire el botón de ajuste a la posición que desee.
3. Suelte la palanca que está empujando hacia adelante
4. Verifique el ajuste.

No ajuste la palanca del freno delantero durante la conducción.

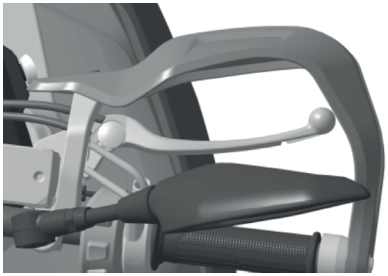

Ajuste de la palanca del embrague

Podría ajustar la distancia entre la palanca y el mango izquierdo, hay 5 posiciones para el ajuste, cuyo método es el siguiente:

1. Para ajustar, empuje la palanca hacia adelante.
2. Gire el botón de ajuste a la posición que desee.
3. Suelte la palanca que está empujando hacia adelante.
4. Verifique el ajuste.

No ajuste la palanca de embrague durante la conducción.

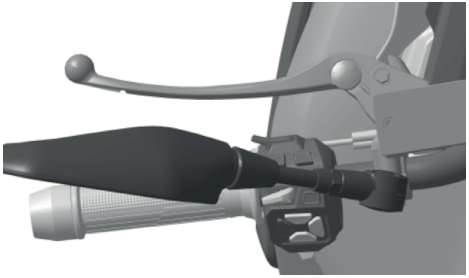

Ajuste del puño del acelerador

El puño del acelerador sirve para controlar la velocidad del motor. Gire el puño hacia el lado del conductor para acelerar y hacia el lado opuesto para frenar.

Ajuste de la separación del cable del acelerador.

1. Retire la cubierta de goma (1)
2. 3. Afloje la tuerca de bloqueo (2)

Gire el regulador (3), ajuste la separación del cable del acelerador en un rango de 2-4mm.

4. Apriete la tuerca (2).
5. Vuelva a montar la funda protectora (1) en su sitio.

Precaución: una vez realizado el ajuste del cable del acelerador, asegúrese de que regrese bruscamente a su posición inicial sin que se vea afectada le velocidad del ralentí, la cual será mayor si el acelerador no regresa por completo. Una vez ajustado el cable del acelerador, gire el manillar a la izquierda y a la derecha y compruebe que se mantenga la velocidad de ralentí.

Ajuste del parabrisas

Hay dos posiciones para la altura del vidrio del parabrisas, una es más alta y otra es más baja, por favor elija la posición correcta de acuerdo con su estatura, la cual debe ser reubicada y ajustada manualmente.

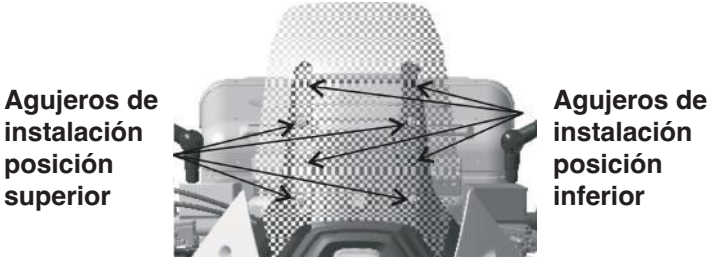

Ajuste del manillar

1. Afloje los bulones (1) para la base de la placa de conexión superior y los bulones (2), retire la arandela tipo grover y la arandela plana que corresponden a cada bulón.

2. Retire los clips del vástago de dirección y el manillar.

3. De acuerdo con su propio hábito de conducción, coloque los clips del manillar en su lugar, cuando lo confirme, apriete previamente los bulones (1) con sus respectivas arandelas.

4. Monte el clip del manillar en su sitio y apriete los bulones (2), ajuste la posición del manillar según sus condiciones de conducción, luego apriete los bulones (1).

5. El par de apriete de los bulones (1) es de 35N.m mientras que el de los bulones (2) es de 18N.m.

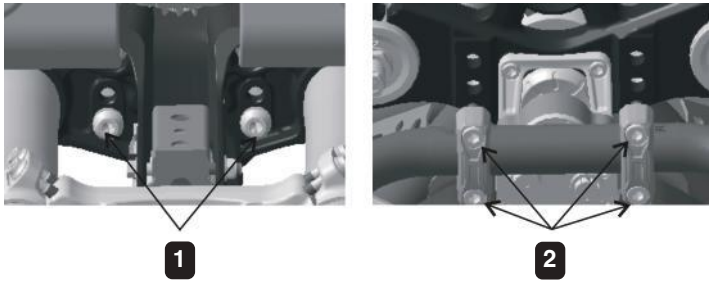

Ajuste del espejo retrovisor

1. Ajuste el espejo retrovisor a la posición correcta según su estatura y postura de conducción.

2. El cuerpo del espejo 1 y la carcasa 2 pueden ajustarse directamente con la mano.

Advertencia

Siéntese en la motocicleta y manténgala en posición vertical, asegúrese de que puede ver claramente el objeto situado detrás de la cola de la motocicleta a una distancia de 10m y con un ancho de 4m.

Precaución

Ajustar el espejo retrovisor durante la conducción podría hacerle perder el control sobre la motocicleta, así que por favor no haga este trabajo mientras conduce.

Ajuste del pedal de cambio

1. Durante la conducción, las condiciones de la carretera son diversas, el pedal de cambio cambia la marcha y la fuerza de tracción de la motocicleta.

2. La varilla del pedal de cambio es ajustable para adaptarse a sus condiciones y a su conducción.

3. Afloje las dos tuercas hexagonales (1) para desbloquear la varilla de conexión de la palanca de cambios.

4. Gire la varilla de conexión (2) de la palanca de cambios para ajustar el pedal de la palanca de cambios a la posición que le resulte más cómoda durante la conducción.

5. Finalmente, bloquee las tuercas hexagonales (1).

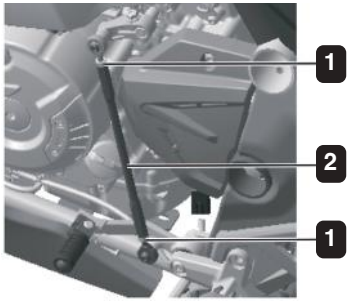

Ajuste del pedal de freno trasero

Mantenga la altura del pedal de freno trasero en una posición adecuada, si está demasiado alto es probable que se pise durante la conducción, lo que conduce a un desgaste prematuro de pastillas y del disco de freno.

Para asegurar un frenado correcto, el rango de accionamiento del pedal de freno trasero debe de ser de 15-25mm, en caso de que su juego libre sea incorrecto, por favor ajústelo como se indica a continuación: urante la conducción, las condiciones de la carretera son diversas, el pedal de cambio cambia la marcha y la fuerza de tracción de la motocicleta.

1. Retire la clavija (1).

2. Retire el eje del pasador (2).

3. Afloje la tuerca (3) del perno de ajuste.

4. Gire la pieza de conexión (4) del perno de ajuste en sentido horario o antihorario.

5. Girar en sentido horario hace que el pedal suba, en sentido antihorario hace que el pedal baje.

6. Cuando la altura del pedal de freno esté ajustada a la posición adecuada, apriete la tuerca del perno de ajuste.

7. El montaje es exactamente inverso que el desmontaje.

La holgura del pedal de freno trasero debe ser de 15-25mm

El par de apriete de la tuerca del perno de ajuste debe ser de 18N.m.

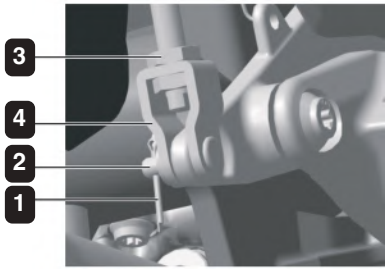

Precaución

Al volver a montarlo, sustituya la clavija hendida por una nueva. Pise y suelte repetidamente el pedal de freno, confirmando que siente claramente el punto de presión. En caso contrario, por favor contacte con su distribuidor VOGE.

Si el ajuste no fuera correcto, la pastilla y el disco de freno estarán siempre bajo tensión, lo que puede conducir a su daño.

Regulación del faro delantero

- La altura del faro debe de ser independiente a la carga de la motocicleta.
- Para garantizar la seguridad durante la conducción nocturna, ajuste el
ángulo de los faros para adaptarlos a las diferentes cargas.
- El tornillo de ajuste se encuentra debajo del faro. Retire el guardabarros delantero superior e insértelo en el orificio de ajuste de la luz que se muestra en la imagen de la derecha utilizando un destornillador Phillips.
- Gire el destornillador Phillips en sentido horario para elevar la luz.
- Gire el destornillador Phillips en sentido antihorario para bajar la luz.

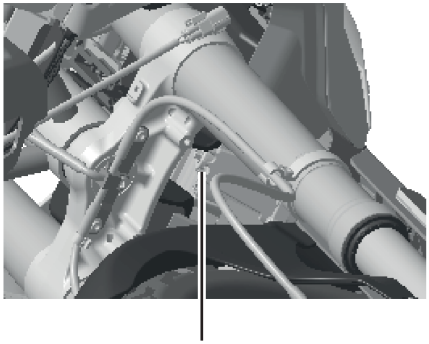

Orificio de ajuste

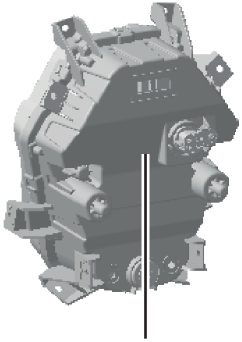

Tornillo regulador

Luz auxiliar de giro

La luz auxiliar de giro amplía el alcance de la iluminación por la noche, lo que mejora la seguridad al girar en condiciones nocturnas.

La luz auxiliar solo funciona cuando el interruptor de los faros antiniebla está apagado y las luces bajas están encendidas, al activar el interruptor de giro en un lado o inclinar la motocicleta en cierto ángulo, se enciende la luz auxiliar (faro antiniebla) de ese lado; al desactivar el interruptor de giro o enderezar la motocicleta, la luz auxiliar se apaga.

Ajuste de la cadena de transmisión

La cadena de distribución debe tener la tensión correcta. No debe estar demasiado tensa o floja.

- Si la cadena está demasiado floja, puede caerse durante la conducción y provocar un accidente.
- Una cadena demasiado tensa reduce su vida útil y aumenta la resistencia a la transmisión de potencia.

Si la tensión de la cadena no cumple con los requisitos, es necesario realizar un ajuste.

La forma correcta de ajustar la cadena es la siguiente:

- Coloque la motocicleta sobre el caballete.
- Afloje la tuerca 1 del eje de la rueda trasera, ajuste el perno 2 y, a continuación, ajuste el perno 3 según la tensión de la cadena.

- Si la cadena está demasiado floja, gire el perno 3 en sentido horario.
- Si la cadena está demasiado tensa, gire el perno 3 en sentido antihorario y empuje con fuerza la motocicleta hacia delante para aflojarla.
- Cuando la cadena tenga la tensión adecuada, ajuste con precisión los pernos de la izquierda y la derecha, alineando las líneas de la escala de la pieza de ajuste y la horquilla trasera.
- Bloquee la tuerca 1 del eje de la rueda trasera y los pernos ajustables 2 de los lados izquierdo y derecho.

Especificaciones de la cadena de transmisión

Modelo 525SX2, cadena con juntas tóricas y sin aberturas, con 122 eslabones.

Par de apriete de la tuerca del eje trasero es de 105 ±7N.m, el par de apriete del perno ajustable 2 es 18 ±1,8N.m.

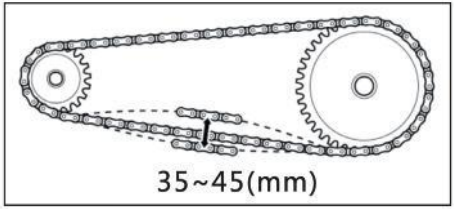

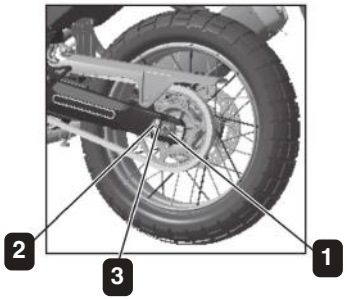

Advertencia

Esta motocicleta monta una cadena de transmisión sin abertura, no utilice cadena con abertura o podría provocar un accidente. Para sustituir este tipo de cadena de transmisión se necesitan herramientas específicas. Un remachado deficiente de los eslabones sin abertura también puede provocar la rotura de la cadena. Ante cualquier inconveniente relacionado con la cadena de transmisión comuníquese con el distribuidor VOGE más cercano.

Precaución

Durante el afloje y apriete de la tuerca 1 del eje de la rueda trasera, asegúrese de que haya un contacto firme entre el lado interior de la cabeza hexagonal del extremo derecho y el lado exterior del tensor de cadena.

Suspensión delantera

Ajuste de la precarga del resorte

Ajustar la precarga y la carga del amortiguador delantero permite adaptarlo a diferentes conductores, cargas, modos de conducción y condiciones del camino.

Para realizar el ajuste:

- Gire el ajustador 1 en sentido antihorario, disminuye la precarga del resorte, haciendo que la suspensión se suavice.
- Gire el ajustador 1 en sentido horario, aumenta la precarga del resorte, haciendo que la suspensión se endurezca.

Los amortiguadores delanteros izquierdo y derecho deben mantener una precarga consistente.

Altura de precarga de fábrica: 19mm (como se muestra en la imagen).

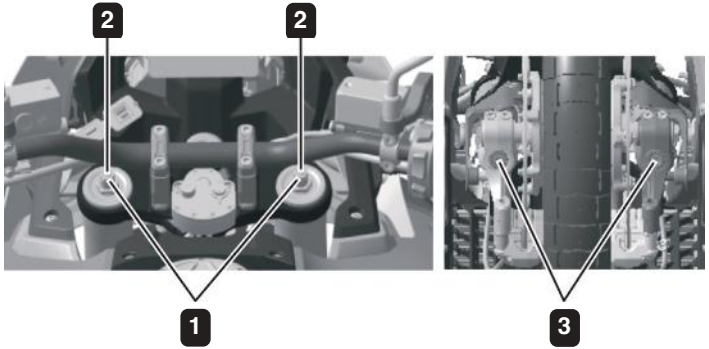

Ajuste del rebote del amortiguador

- Gire el ajustador 2, ubicado en la parte superior de los amortiguadores izquierdo y derecho, en sentido antihorario debilita la amortiguación de rebote.
- Gire el ajustador 2 en sentido horario fortalece la amortiguación de rebote.
- Hay 10 posiciones disponibles en el ajustador superior de los amortiguadores delanteros.

Ajuste de la compresión del amortiguador

- Gire el ajustador 3, ubicado en la parte inferior de los amortiguadores izquierdo y derecho, en sentido antihorario debilita la amortiguación de compresión.
- Gire el ajustador 3 en sentido horario fortalece la amortiguación de compresión.
- Hay 10 posiciones disponibles en el ajustador inferior de los amortiguadores delanteros.

Por favor, ajustar la configuración acorde a su estilo de conducción.

Configuración de la primera posición de ajuste

Frente al tornillo de ajuste, gire el regulador en sentido horario con un par de 0,5N.m hasta que no pueda girar más, luego gire en sentido antihorario también con un par de 0,5 N.m. Se encontrará en la primera posición de ajuste cuando escuche un clic y sienta que el selector encajó en la ranura.

Suspensión trasera

Ajuste de la precarga del resorte

- Ubicándote en el lado derecho de la motocicleta, gire el ajustador 1 en sentido antihorario, la precarga del resorte se suaviza.
- Ubicándote en el lado derecho de la motocicleta, gire el ajustador 1 en sentido horario, la precarga del resorte se endurece.

Configuración de la 1ª posición de engranaje

Ubicándote frente al ajustador en el lado derecho, gire en sentido antihorario hasta el tope, luego gire en sentido horario hasta sentir que la bolilla de retención encaja en la ranura; esa es la primera posición.

Configuraciones sugeridas según la carga

- Conductor solo sin carga: gire el ajustador 1 completamente en sentido antihorario, luego gire 6 posiciones en sentido horario (posición de entrega).
- Conductor con 3 maletas: gire el ajustador 1 completamente en sentido antihorario, luego gire 16 ±1 posiciones en sentido horario.
- Conductor y pasajero con 3 maletas: gire el ajustador 1 completamente en sentido antihorario, luego gire 21 ±1 posiciones en sentido horario.

Se recomienda ajustar según las condiciones del camino y los hábitos de conducción.

Ajuste del rebote del amortiguador trasero

- Ubicándose en el lado izquierdo de la motocicleta, gire el ajustador 2 en sentido antihorario, la amortiguación de rebote se debilita.
- Gire el ajustador 2 en sentido horario, la amortiguación de rebote se fortalece.

Configuración de la 1ª posición de engranaje

Ubicándote frente al ajustador, gire en sentido horario hasta el tope con un par de 0,5 Nm, luego gire en sentido antihorario hasta sentir que la bolilla de retención encaja en la ranura, lo cual indica la primera posición.

Configuraciones sugeridas según la carga

- Conductor solo sin carga: gire el ajustador 2 completamente en sentido horario, luego gire 18 posiciones en sentido antihorario (posición de entrega).
- Conductor con 3 maletas: gire el ajustador 2 completamente en sentido horario, luego gire 16 ±1 posiciones en sentido antihorario.
- Conductor y pasajero con 3 maletas: gire el ajustador 2 completamente en sentido horario, luego gire 14 ±1 posiciones en sentido antihorario.

Se recomienda ajustar según las condiciones del camino y los hábitos de conducción.

Advertencia

Al ajustar la precarga del amortiguador trasero, asegúrese de que la motocicleta se encuentre sobre el caballete central y que el ajuste se realice sin carga en el bastidor trasero.

Ajuste de la compresión del amortiguador

- Ubicándose en el lado trasero izquierdo de la motocicleta, en la posición del amortiguador, gire el ajustador 3 en sentido antihorario, la amortiguación de compresión se debilita.
- Gire el ajustador 3 en sentido horario, la amortiguación de compresión se fortalece.

Configuraciones sugeridas según la carga

- Conductor solo sin carga: Gire el ajustador 3 completamente en sentido horario, luego gire 10 posiciones en sentido antihorario (posición de entrega).
- Conductor con 3 maletas: Gire el ajustador 3 completamente en sentido horario, luego gire 8 posiciones en sentido antihorario.
- Conductor y pasajero con 3 maletas: Gire el ajustador 3 completamente en sentido horario, luego gire 6 posiciones en sentido antihorario.

Se recomienda ajustar según las condiciones del camino y los estilos de conducción.

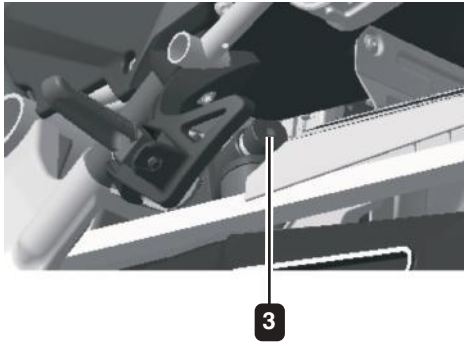

Ajuste de la amortiguación de giro

Hay 30 ±2 posiciones disponibles para ajustar la amor-

tiguación.
- Gire el ajustador 1 hacia la flecha “S”: la amortiguación se suaviza (disminuye).
- Gire el ajustador 1 hacia la flecha “H”: la amortiguación se endurece (aumenta).

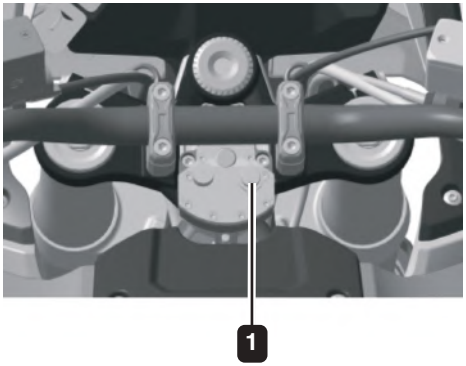

Advertencia

No es necesario aplicar fuerza excesiva para girar ajustador. Cuando se alcanza el límite máximo o mínimo, no debe forzarse, ya que podría dañar las piezas internas de precisión.

Revisión, reparación y mantenimiento

El combustible

El parámetro de consumo de combustible brindado en la ficha técnica es un valor tomado en ciertas condiciones y a una velocidad fija, lo que difiere bastante de la conducción y el consumo real de la motocicleta, por lo tanto, es probable pueda ser superior al parámetro de consumo brindado, que es solo una referencia.

Las siguientes indicaciones pueden ayudarle a reducir el consumo de combustible:

- La conducción debe ser suave, estable y sin frenadas bruscas en la medida de lo posible, ya que el arranque y la aceleración pueden consumir más combustible.
- Conducir en la ciudad es malo para el consumo de combustible, ya que las paradas y arranques frecuentes implican mayor consumo del motor.
- Conducir la motocicleta a una velocidad menor de 80km/h; cuanto mayor sea la velocidad, mayor será el consumo de combustible.
- Evite conducir en distancias cortas. El consumo de combustible en el primer kilómetro después de arrancar es el doble de lo normal, ya que la motocicleta no ha alcanzado la temperatura óptima de funcionamiento.

- Si la presión de aire de los neumáticos es insuficiente, puede aumentar la resistencia a la rodadura de las ruedas y, por lo tanto, el consumo de combustible.
- Es importante seguir estrictamente la tabla de mantenimiento periódico para mantener el estado de la motocicleta y ahorrar combustible.

Sistema de evaporación de gases de combustible

1. El vapor de combustible en el tanque se libera al recipiente de carbono a través del tubo de desorción.
2. Cuando el motor se detiene, el vapor de combustible es absorbido por el carbón activado en el recipiente.
3. Cuando el motor está funcionando, el vapor de combustible en el recipiente se libera a la cámara de combustión del motor a través del tubo de desorción para quemar y evitar la emisión directa de vapor de combustible en el aire.

Mal funcionamiento del sistema de evaporación de gases de combustible

- En caso de problemas con el sistema, comuníquese con el concesionario VOGE para su reparación.

Importante: No intentar reparar o reensamblar el sistema

- No está permitido volver a montar el sistema de evaporación de combustible, ya que podría infringir las leyes o normativas sobre emisiones de combustible.

Requisitos para la reparación. Después de reparar o reemplazar cualquier componente, asegúrese de:

- Conectar correctamente todas las tuberías sin fugas de gas o bloqueo.
- Verificar que la manguera de combustible esté libre de apretamientos, grietas o daños.

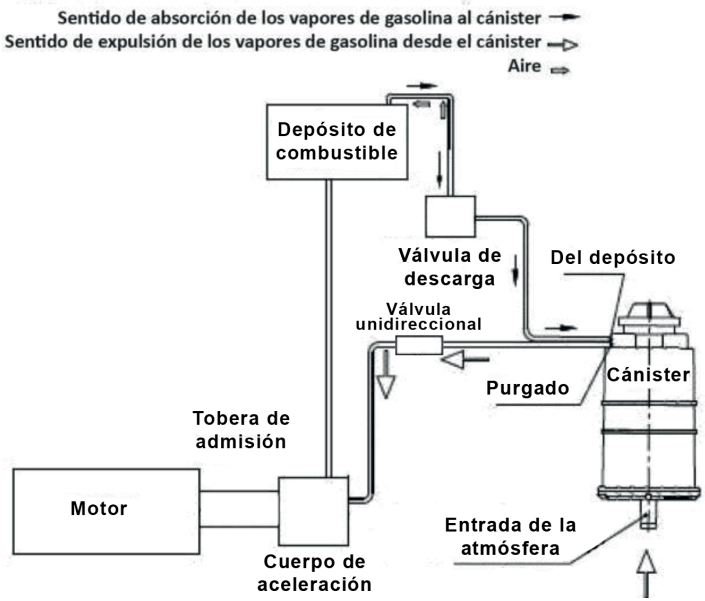

Catalizador de tres vías

Hay un catalizador de tres vías en el sistema de escape,

que reduce el agente nocivo en el gas de emisión. El mal funcionamiento del motor puede dañar el catalizador, por lo que es necesario seguir las siguientes acciones:
- Realizar el mantenimiento periódico según lo estipulado en el libro de Garantía.
- Cuando el motor funcione de forma inestable, póngase en contacto con el concesionario VOGE lo antes posible.
- Cuando la luz de alarma de combustible está encendida, recargue combustible lo más rápido posible, un nivel de combustible demasiado bajo puede conducir a un suministro de combustible inestable.
- No arranque el motor empujando la motocicleta.
- Apagar la moto cuando el motor se encuantre en ralentí.

Advertencia

El catalizador de tres vías es una pieza frágil, utilice únicamente gasolina sin plomo, ya que la gasolina con plomo puede dañar el catalizador y provocar daños en otras piezas.

Precaución

No se permite estacionar ni conducir sobre materiales combustibles, como hierba seca, ya que el catalizador alcanza temperaturas muy elevadas cuando está en funcionamiento, lo que puede provocar incendios.

Kit de herramientas

El kit de herramientas se encuentra debajo del asiento del pasajero.
El kit de herramientas incluye: llaves Allen T25 y T30.

Piezas móviles y su mantenimiento

Para una conducción segura, es necesario mantener una buena lubricación de las piezas móviles para prolongar su vida útil.
- Eje de la palanca del embrague.
- Eje de la palanca del freno.
- Cubierta del eje del pedal del freno.
- Eje del soporte lateral y gancho de resorte del soporte lateral.
- Eje del reposapiés principal, reposapiés del acompañante y resorte de retorno.
- Cadena de transmisión.
- Pedal de cambio de marchas.
- Eje del caballete y gancho de resorte.

Precaución

Utilice lubricante de litio para todos los componentes, a excepción de la cadena, que requiere lubricante para cadenas con juntas tóricas.

Mantenimiento de la batería

La batería de este modelo es de libre mantenimiento, por lo que no es necesario comprobar el nivel de líquido de electrolitos, pero sí es necesario comprobar periódicamente la carga y verificar su tensión si es necesario.

Carga de batería

- Voltaje mínimo: 12,6V.
- Fuente de alimentación: Tensión continua estable.
- Voltaje de carga: 14,5V ± 0,3V.
- Corriente de carga máxima: 1A.
- Tiempo de carga: 6-8 horas.
- No sobrecargar (puede acortar la vida útil).

Consejos

- Verificar el voltaje de la batería regularmente.
- Evitar dejar la batería descargada durante mucho tiempo (puede causar fallo natural).

Recuerda seguir estas instrucciones cuidadosamente para asegurar una carga segura y efectiva de la batería de tu motocicleta.

- Cargue la batería con el cargador de corriente adecuado y siga estrictamente su manual de usuario.
- Después de que la batería esté bien cargada, desconéctela inmediatamente de su cargador.
- El tiempo de carga de la batería es relativamente largo.

Montaje y desmontaje de la batería

- Antes del desmontaje y montaje de la batería, apague primero la motocicleta.
- Al desmontar, retire primero el borne negativo de la batería y después el positivo.
- Instale primero el borne positivo de la batería y luego el negativo al montarla.
- Después de que la batería esté bien montada, ponga la motocicleta en contacto y espere 1 minuto antes de arrancar el motor para que el equipo eléctrico se inicialice.
- Un estacionamiento prolongado sin desconectar la batería puede provocar que los componentes eléctricos agoten la batería, lo que hace que la potencia sea insuficiente cuando se necesite utilizar.
- En caso de estacionamiento superior a un mes, desconecte el cable conductor de la batería o cargue la batería antes de utilizarla.

Uso de energía externa

- Cuando la energía de la batería es insuficiente no arrancará el motor, y el uso de la energía externa podría ser de utilidad.
- Cuando se arranca la motocicleta con alimentación externa, adopte la pinza con ambos extremos completamente aislados para evitar que los alambres de guía se toquen en-

tre sí y produzcan cortocircuitos o chispas.
La batería A es una fuente de alimentación de la motocicleta, mientras que la batería B es externa.
El terminal positivo 1 de la alimentación externa B conecta el terminal 2 de la fuente de alimentación A de la motocicleta, y el terminal negativo 3 de la fuente de alimentación externa conecta el cuerpo metálico de la motocicleta. Arranque el motor, si falla, espere unos minutos para el próximo arranque para proteger el motor y la batería.
Deje que el motor funcione durante unos minutos antes de retirar el cable de alimentación externa, luego desconecte el cable negativo, y por último el cable guía positivo.

Mantenimiento del filtro de aire

El filtro de aire se encuentra debajo del depósito de combustible. Si se encuentra obstruido por suciedad, se dificulta la entrada de aire, reduciendo la potencia y aumentando el consumo de combustible.
Si conduce frecuentemente en condiciones polvorientas, limpie y sustituya el elemento filtrante con mayor frecuencia.
- Limpieza y sustitución del elemento filtrante:
- Retire las piezas que cubren el filtro de aire.
- Presione hacia dentro la pieza de sujeción del elemento filtrante y, a continuación, levante el soporte.
- Retire el filtro de aire, luego límpielo o reemplácelo.
- Coloque el nuevo filtro, asegurándose de alinear los orificios redondos en la parte superior e inferior con los pilares de posicionamiento, y asegúrese de que encaje bien en el soporte.
- Baje el soporte hacia el cuerpo de la caja del filtro de aire. La posición de bloqueo de la pieza de sujeción debe ser adecuada. Levante ligeramente el soporte sin que se afloje ni se caiga.
- Vuelva a colocar la motocicleta en su sitio.
- El elemento roto puede permitir que el polvo entre en el motor y lo dañe, por lo que debe sustituirlo.
- Si el elemento se instala en una posición incorrecta, el polvo puede pasar por alto el elemento y entrar en el motor, dañándolo, por lo que debe instalarlo en su lugar.

Precaución

Al limpiar el elemento, el aire de soplado debe entrar por el lado de la malla metálica; si entra desde el otro lado, el polvo puede quedar atrapado en el espacio libre del elemento, lo que reduce en gran medida el efecto de la limpieza y pude obstruir o dañar el elemento.

Aceite de motor

Compruebe el aceite antes de conducir.

- Aceite SL 10W/40.
- Capacidad de llenado de aceite: 3L.
- El uso de aceite con especificaciones incorrectas o de mala calidad puede dañar el motor, el sistema EFI y acortar la vida útil de las bujías y el catalizador.
- En caso de requerir utilizar otro tipo de aceite por condiciones de uso o temperaturas distintas, contáctese con el distribuidor VOGE.

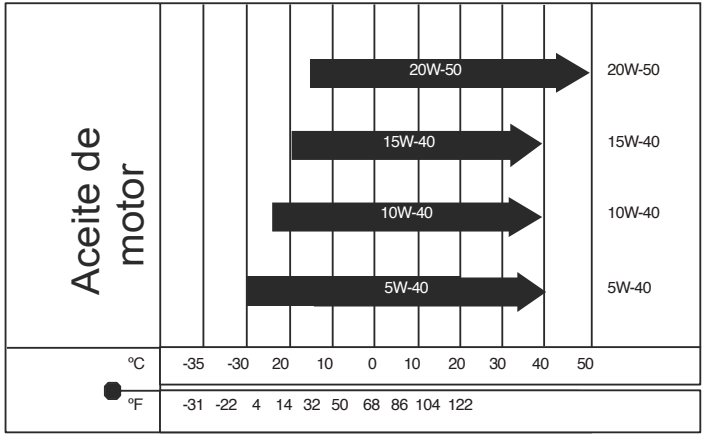

Comprobación del nivel de aceite

El visor de inspección del aceite y el orificio de llenado se encuentran en lado derecho del motor:

- Ubique en superficie plana y posicione la motocicleta sobre el caballete.
- Arranque el motor y déjelo en ralentí hasta que el ventilador del radiador comience a funcionar y espere durante un minuto.
- Apague el motor y espere un minuto para asegurarse de que el aceite haya drenado.
- Limpie el área alrededor del orificio de llenado de aceite.
- Desenrosque y retire la varilla de aceite, limpie con un paño limpio, vuelva a insertarla y gírela una vuelta, luego retire para comprobar el nivel de aceite.
- El nivel correcto debe estar entre las líneas superior e inferior de la escala del indicador de aceite (1).
- Si el nivel de aceite es superior a la línea superior, vacíe un poco de aceite.
- Si el nivel de aceite es inferior a la línea inferior, añada un poco de aceite.
- Tanto si añade como si vacía aceite, compruebe el nivel de aceite una vez más cuando haya terminado la operación.

El aceite garantiza la lubricación eficaz de las piezas del motor y, además, ayuda a refrigerarlo. Por otra parte, el aceite también es bueno para sellar el motor, por lo que su

mantenimiento es muy importante.

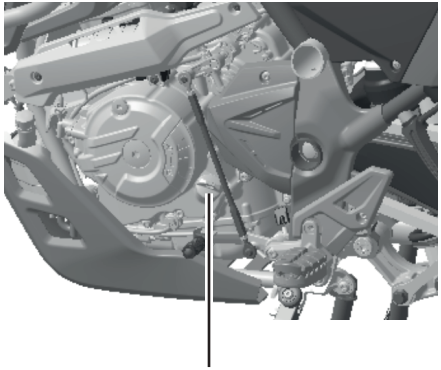

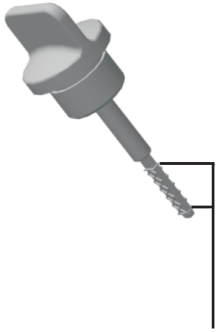

Varilla indicadora de nivel de aceite

Marcas de nivel
- Superior
- Inferior

Drenaje de aceite

1. Si el nivel de aceite es demasiado alto, retire el bulón de drenaje de aceite con la llave correspondiente (la ubicación del bulón de drenaje de aceite se muestra en la imagen 1. En el lado izquierdo de la parte inferior del motor.

2. Drene el aceite que haga falta y vuelva a colocar el bulón de drenaje.

3. Un nivel de aceite demasiado alto o bajo puede dañar el motor.

4. Asegúrese de que el nivel de aceite sea el correcto.

El aceite puede expandirse con el aumento de temperatura, por lo que su nivel también cambia. Cuanto más caliente está el motor, más alto es el nivel de aceite, mientras que cuanto más frío está el motor, más bajo es el nivel de aceite, lo cual es normal en ambos casos. Mantenga la motocicleta en posición vertical cuando compruebe el nivel de aceite, es decir, perpendicular al suelo. La única forma correcta de confirmar el nivel de aceite es a través de inmersión del indicador de aceite.

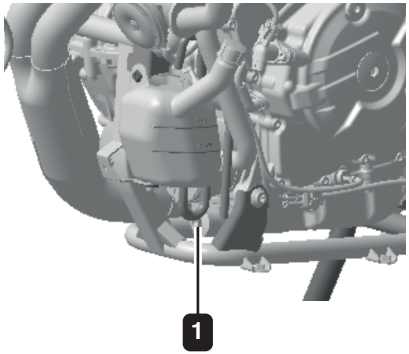

Advertencia

El tornillo de drenaje de aceite está cerca del silenciador. Drene el aceite cuando el tornillo y el silenciador se hayan enfriado. Al drenar el aceite, protéjase del aceite caliente para evitar quemaduras.

Sustitución del aceite del motor

Cuando llegue el momento de realizar el mantenimiento, sustituya el aceite del motor. Debe poner en marcha el motor y esperar a que alcance su temperatura de trabajo. De esta forma se podrá drenar todo el aceite.

Procedimiento:

1. Mantenga la motocicleta en posición vertical utilizando el soporte o el caballete.
2. Gire el indicador de aceite en sentido antihorario para retirarlo.
3. Coloque una bandeja de aceite debajo del tornillo de drenaje de aceite, retire el tornillo con una herramienta y drene el aceite.
4. Ajuste el tornillo de drenaje de aceite antes de llenar con aceite nuevo.
5. El par de apriete es de 30N.m.
6. Llene el cárter con el aceite indicado.

Capacidad de aceite del motor

Rellene con aceite nuevo desde el orificio de llenado, la capacidad debe ser de 3000ml (si no es necesario sustituir el filtro de aceite, es de 2800ml; cuando se desmonta el motor para un mantenimiento intensivo, la capacidad debe ser de 3200ml).

Cuando haya terminado de rellenar, compruebe el nivel de aceite y asegúrese de que no haya fugas.

Sustituya el tornillo de drenaje de aceite y su junta tórica por otros nuevos al volver a montar, ya que, si sigue utilizando los antiguos, es probable que se produzcan fugas de aceite.

Advertencia

Drenar el aceite cuando el motor está caliente permite un drenaje total, pero el aceite caliente y el silenciador pueden causar lesiones al usuario, por lo que antes de proceder al drenaje, espere a que el tornillo y el silenciador se hayan enfriado.

Llenado de aceite del motor

Confirme que el elemento filtrante de aceite ya ha sido sustituido y que su tapa esté montada. Confirme que el tornillo de drenaje de aceite está ajustado correctamente.

- Añada aceite nuevo para motor por el orificio de llenado de aceite. La capacidad de llenado de aceite es de 3000 ml (en caso de que no sea necesario sustituir el filtro de aceite, la capacidad de llenado es de 2800ml; en caso de desmontar el cárter para un mantenimiento completo, la capacidad será de 3200 ml).
- Compruebe el nivel de aceite antes y después del funcionamiento.

Precaución

Cambie el aceite cuando el motor esté caliente.

Sustitución del filtro de aceite

Cuando alcance el periodo de mantenimiento, sustituya el filtro de aceite del motor.

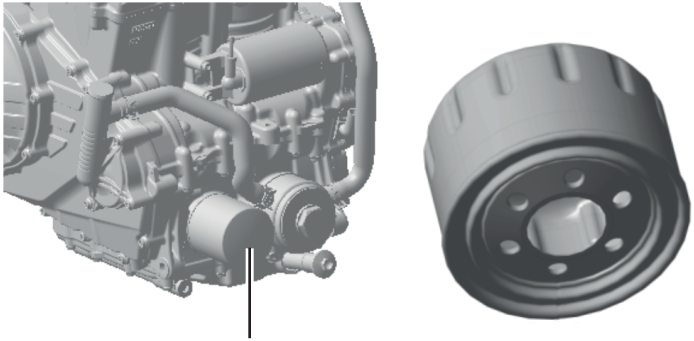

Filtro de acite del motor

Pricedimiento:

- Sustituya luego de que se haya drenado el aceite del motor.
- Coloque el caballete central para sujetar la motocicleta.
- Drene el aceite.
- Retire el filtro de aceite con las herramientas correspondientes.

Herramienta: llave especial para filtros de aceite.

- Compruebe que el par de apriete de la unión del tubo del filtro de aceite es de 28N.m, cubra la parte roscada del nuevo filtro de aceite y la junta tórica con aceite nuevo.
- Monte el filtro de aceite y apriételo con el par de apriete especificado: 11N.m.
- Monte el tornillo de drenaje de aceite y la arandela de cobre.
- Rellene con el aceite especifico indicado.

Advertencia

Compruebe la junta tórica del elemento filtrante y sustitúyala por una. Un filtro incorrecto puede dañar el motor, por lo que se recomienda utilizar piezas originales VOGE.

Cadena de transmisión

La cadena de transmisión de este modelo posee juntas tóricas. En la zona del pasador, la cadena tiene un sello de aceite especial para retener al lubricante.

Esta cadena no tiene abertura, por lo que, en caso de que sea necesario sustituirla, póngase en contacto con el distribuidor de VOGE.

Antes de conducir, compruebe y confirme los siguientes problemas:

- Pasador flexible de la cadena

- Rodillo dañado
- Placa oxidada o corroída de la cadena.
- Atascos en el giro de los eslabones de la cadena.

Si se detecta alguno de los problemas anteriores, póngase en contacto con el distribuidor de VOGE.

El desgaste de la cadena también puede provocar la abrasión de la rueda dentada.

Compruebe los siguientes problemas:
- Daños en la rueda dentada
- Desgaste en los dientes de la rueda dentada.
- Si se detecta alguno de los problemas anteriores, póngase en contacto con el distribuidor VOGE.

Mantenimiento de la cadena de transmisión

La suciedad en la cadena es perjudicial para su vida útil. Límpiela y lubríquela periódicamente. Debido a que hay retenes y lubricante en el pasador de la cadena, un lavado y una lubricación incorrectos pueden estos componentes y reducir la vida útil de la cadena:
- No se permite limpiar la cadena de transmisión con un cepillo de acero.
- Lave con agua o limpiador neutro y, a continuación, seque inmediatamente, luego deje secar la cadena al aire libre para prepararla para la lubricación.
- Las cadenas con retenes necesitan aceite especial, cubra uniformemente la placa interior y exterior de la cadena con aceite y, cuando haya terminado, limpie el exceso.
- Algunos lubricantes para cadenas contienen disolventes o aditivos que pueden dañar los retenes de la cadena, por lo que debe utilizar solo el adecuado para este tipo de cadena.
- Tenga especial cuidado al sustituir la cadena de transmisión, compruebe el desgaste del piñón y de la corona, y en caso de requerir la sustitución de alguno de estos elementos, sustituya ambos al mismo tiempo.

⚠ Advertencia

Lave la cadena con agua o un limpiador neutro. No se permite utilizar disolventes volátiles, como diluyentes de pintura o gasolina. No se permite utilizar lavadoras de alta presión para lavar la cadena.

Líquido refrigerante

El refrigerante irradia el calor de las piezas calientes del motor y mantiene su «temperatura de funcionamiento» normal.
- La comprobación y el rellenado del refrigerante se realizan en el depósito secundario.
- Detenga el motor.
- Compruebe el nivel de refrigerante cuando el motor esté frío, ya que puede expandirse cuando se calienta.

- Mantenga la motocicleta en posición vertical.
- Compruebe el nivel de refrigerante a través del depósito de expansión, cuyo nivel debe estar entre las líneas de escala INFERIOR y SUPERIOR.
- En caso de que el nivel de refrigerante esté por debajo de la marca de escala INFERIOR, rellene desde el puerto del depósito de expansión.
- Si el nivel de refrigerante está por encima de la marca UPPER, el refrigerante puede desbordarse del tubo cuando se caliente y se expanda durante el funcionamiento. Para evitar lesiones por el refrigerante caliente, no se debe rellenar en exceso.
- Si la motocicleta necesita rellenar el refrigerante con frecuencia, significa que hay un mal funcionamiento en el sistema de refrigeración, póngase en contacto con el distribuidor VOGE.

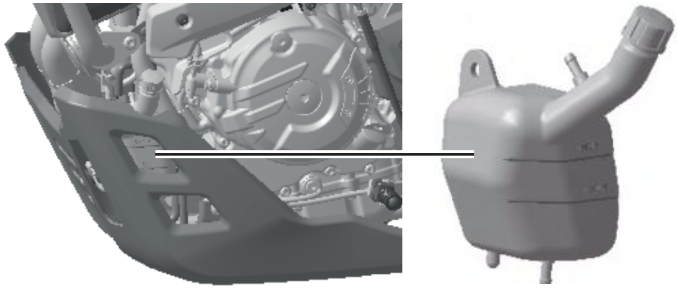

Advertencia

Cuando el depósito de expansión esté completamente seco, no rellene el refrigerante usted mismo, ya que en este caso entró aire en el sistema de refrigeración y necesario purgarlo. Póngase en contacto con el distribuidor de VOGE.

Sustitución del líquido refrigerante

Drenaje:
- Mantenga la motocicleta en posición vertical con el caballete.
- Coloque una bandeja para líquidos debajo del motor.
- Retire el tornillo de drenaje de refrigerante.
- Una vez que se haya drenado completamente el líquido refrigerante antiguo, sustituya arandela y vuelva a instalar el tornillo de drenaje.

Llenado:
- El refrigerante debe llenarse desde el radiador y desde el depósito de expansión.
- Abra la tapa del depósito del radiador y llénelo con refrigerante. Compruebe que el depósito esté completamente lleno desde la tapa del radiador, apriete el tubo de agua mientras lo llena para purgarlo hasta que esté lleno y, a continuación, cierre bien la tapa del depósito.
- Después de tapar el radiador, arranque el motor y déjelo

funcionar durante 30 segundos para que el líquido refrigerante llegue a todas las posiciones necesarias.
- Detenga el motor, una vez que se haya enfriado, abra de nuevo la tapa del depósito del radiador, compruebe si el refrigerante ya está lleno, en caso de que el nivel haya bajado, rellene de nuevo hasta que esté lleno, luego cubra bien la tapa del depósito del radiador, repita esta acción hasta que se llene, en caso de que sea necesario, puede ser necesario repetirla dos o más veces.
- Por último, retire la tapa del depósito de expansión y añada refrigerante hasta las marcas superior e inferior especificadas.

Advertencia

No se permite llenar con agua corriente, ya que podría dañar el sistema de refrigeración. Tampoco se permite mezclar refrigerantes de diferentes marcas o especificaciones.

Precaución

- En caso de que la temperatura del aire sea inferior a la indicada en la etiqueta, utilice el refrigerante adecuado para temperaturas más bajas.
- Para mantener el rendimiento del refrigerante, sustitúyalo cada dos años.

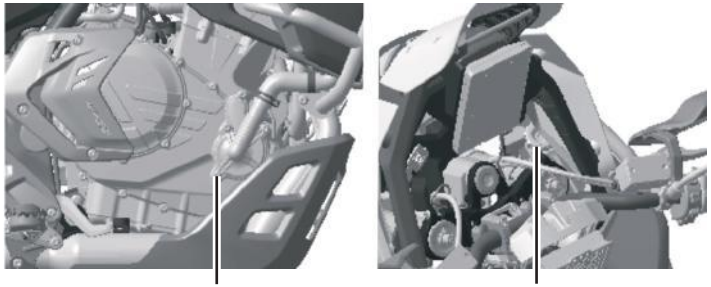

Drenaje **Tapa del depósito del radiador**

Especificaciones del refrigerante:
- Punto de congelación, -45 °C
- Volumen de llenado, 1,75L

Para cargar líquido refrigerante, en caso de abrir la tapa del depósito del radiador después de arrancar el motor, deje que el motor se enfríe primero, ya que, de lo contrario, el líquido refrigerante caliente podría salpicar y causarle lesiones al abrir la tapa del radiador.

Líquido de frenos

El líquido de frenos es una parte importante para proporcionar un buen rendimiento del sistema de frenos, por lo que debe ser fiable a altas y bajas temperaturas. Por lo tanto, utilice el líquido adecuado.
Comprobación del líquido de frenos:
- Un nivel demasiado bajo en el depósito de líquido de fre-

nos o en el depósito de líquido de embrague puede provocar la entrada de aire en el sistema de frenos, lo que obviamente reduce la eficacia de frenado. Realice inspecciones periódicas del nivel de líquido de frenos.

- Compruebe y rellene el líquido de frenos en los depósitos delantero y trasero.
- El nivel de líquido no debe ser superior a la marca MAX o UPPER. Si es inferior a la marca LOWER o MIN, rellene inmediatamente.
- El líquido de frenos es corrosivo, lo que es perjudicial para la superficie del plástico o las zonas pintadas.

En caso de que sea necesario rellenar el líquido de frenos, abrir la tapa del depósito por su cuenta puede permitir la entrada de aire y humedad, lo que reduce en gran medida el rendimiento de frenado e incluso puede provocar fallos, por lo que debe ponerse en contacto con un distribuidor VOGE para que realice esta tarea.

- Si hay impurezas o humedad en el líquido de frenos, sustituya el líquido, ya que de lo contrario podría reducirse la presión de frenado y empeorar el rendimiento de los frenos, especialmente en condiciones de humedad.
- Si el líquido de frenos lleva más de dos años en uso, posiblemente se haya deteriorado debido al paso del tiempo, por lo que debe sustituirlo inmediatamente.

Especificaciones del líquido de frenos: DOT4.

Precaución

No se permite mezclar líquidos de frenos de diferentes marcas y especificaciones, ya que las diferentes fórmulas de los líquidos pueden reducir el rendimiento de frenado.

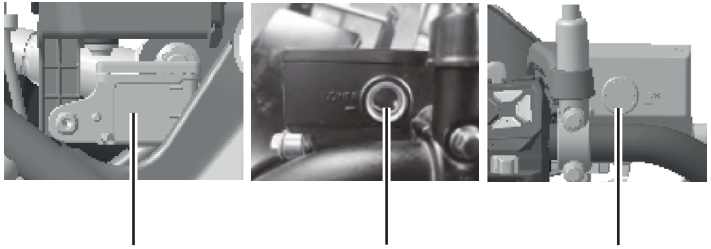

Depósito de líquido de freno trasero | **Depósito de líquido de freno trasero** | **Depósito de embrague hidráulico**

Pastillas de frenos

El desgaste de la pastilla de freno por debajo del límite de espesor mínimo provocará un rendimiento deficiente del sistema de frenado y, en algunos casos, daños en el sistema de frenos. Para garantizar la fiabilidad del sistema de frenado, no se permite un desgaste por debajo del límite mínimo de espesor.

Sustitución de las pastillas de freno

Para realizar la sustitución correcta es necesario desmontar las ruedas, por lo que este trabajo debe ser realizado por un distribuidor VOGE.

Tanto si se trata de las pastillas de freno delanteras como traseras, sustitúyalas de a pares, ya que, si solo sustituye una de ellas, podría provocar un desequilibrio en el frenado e incluso un accidente.

Una vez retiradas las pastillas de freno, no accione la palanca ni el pedal de freno, ya que el pistón del freno podría tener dificultades para regresar a su posición inicial y provocar una fuga de líquido de frenos.

No se permite que el aceite u otra suciedad entre en contacto con la pastilla y el disco de freno durante la sustitución. Si esto ocurre, límpielo, ya que de lo contrario podría reducirse el rendimiento de frenado.

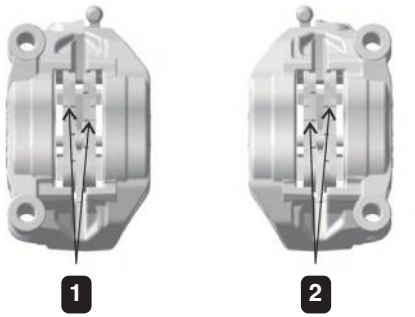

1. Límite de desgaste para la pastillas de freno delantera.
2. Límite de desgaste para la pastillas de freno trasera.

Precaución

Cuando sustituya las pastillas, compruebe repetidamente el accionamiento de la palanca y el pedal de freno, confirme que las pastillas presionan firmemente el disco de freno y, al mismo tiempo, compruebe el recorrido libre de la palanca y el pedal de freno.

Mantenimiento de los neumáticos

El neumático conecta, la motocicleta con el suelo y es muy importante, el uso de un neumático con otra especificación o de un neumático en mal estado disminuirá notoriamente el rendimiento de la motocicleta.

Presión de los neumáticos

- La presión incorrecta de los neumáticos puede disminuir su vida útil.
- La baja presión de aire en el neumático puede dificultar el giro y aumentar su desgaste.
- La alta presión de aire en el neumático puede disminuir la zona de contacto con el suelo, con lo que es fácil derrapar y descontrolar la motocicleta.

- Cuando se conduce a alta velocidad, el núcleo de la válvula tiende a abrirse debido a la fuerza centrífuga del neumático. Para evitar la fuga repentina de aire, hay una cubierta de goma con revestimiento metálico que se monta en el núcleo de la válvula mediante una rosca.
La presión de carga de aire y la temperatura del neumático son directamente proporcionales. En este caso, el ajuste de la presión de carga de los neumáticos solo puede realizarse en frío.

Límite de abrasión de los neumáticos

- Hay una marca de abrasión en la superficie del neumático.
- cuando la banda de rodadura alcance la marca de abrasión significa que el neumático y ano es utilizable.
- La marca de abrasión está cerca de la marca TWI en el borde del neumático, que se encuentra en el canal de drenaje de la corona del neumático, cuando se rompe significa que la abrasión llegó a la marca, entonces debe reemplazar el neumático inmediatamente.
- Un neumático desgastado en exceso puede hacer que el neumático patine y descontrolar la motocicleta.

Cuando la banda de rodadura del neumático se desgasta hasta la profundidad mínima permitida, su rendimiento y disminución fuerza de agarre pueden verse afectados en gran medida.

Compruebe la presión de neumáticos según la tabla siguiente.

	Conductor	Con pasajero
Delantero	2.2 BAR	2.2 BAR
Trasero	2.5 BAR	2.5 BAR

Sustitución de los neumáticos

En una motocicleta no se aceptan diferentes marcas, especificaciones, bandas de rodadura y nuevas o viejas.
- Después de reemplazar el neumático, la rueda necesita hacer la prueba de equilibrio dinámico, un mal equilibrio dinámico puede disminuir el rendimiento de funcionamiento de la motocicleta, también conducen a la abrasión desigual y prematura del neumático.
- La flecha del neumático indica la dirección de rodadura, que hace girar la rueda a lo largo de ella. Esto evita el derrape en superficies mojadas, aumenta la capacidad de adherencia, reduce el ruido y prolonga la resistencia al desgaste,

todo lo cual optimiza el rendimiento del neumático.
- Los neumáticos designados fueron sometidos a estrictas pruebas y verificaciones que satisfacen las exigencias de la mayoría de las condiciones de la carretera. No utilice otros neumáticos.
- Es necesario sellar la posición de contacto entre el labio del neumático sin cámara y la llanta de la rueda.
- Para evitar fugas de aire, el desmontaje y montaje del neumático sin cámara necesitan herramientas y máquinas especiales.
- La sustitución del neumático sólo podrá ser realizada por distribuidores autorizados.

Caja de fusibles

Este modelo está equipado con una caja de fusibles donde se disponen 8 fusibles principales y 4 de repuesto:
- Fusible de alimentación del motor ABS (25A)
- Fusible de alimentación de válvula solenoide ABS (15A)
- Fusible de la fuente de alimentación para el encendido de la motocicleta (15A): para la fuente de alimentación del control USB, el registrador de conducción, el tablero, el relé de arranque, el ECU y el sistema EFI.
- Fusible para el relé principal del sistema EFI (15A): para la fuente de alimentación del fan de la unidad de control ECU, la bobina de encendido.
- Fusible de la bomba de combustible: relé (10A) para la alimentación eléctrica de la bomba de combustible.
- Fusible del ventilador (15A): para la alimentación eléctrica del ventilador de radiación de calor del motor.
- Fusible del ECU (15A): para la alimentación eléctrica del ECU y la iluminación.
- Fusible principal (40A): para toda la alimentación eléctrica excepto el motor de arranque.

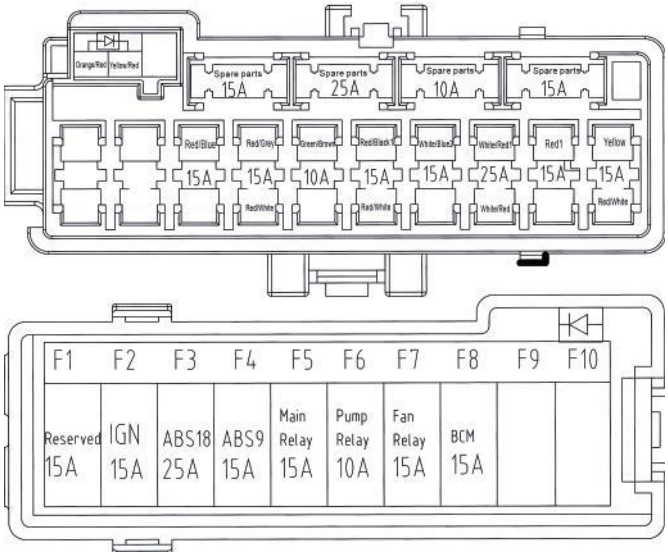

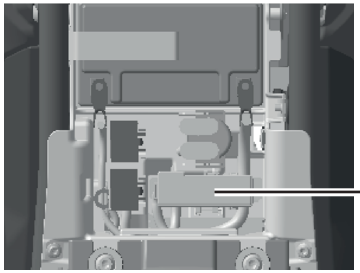

Caja de fusibles

Cuando se haya comprobado o sustituido el fusible, cubra bien la tapa de la caja de fusibles para evitar que entre agua en días lluviosos o al lavar la motocicleta, ya que esto puede provocar fallos eléctricos.
En caso de que el fusible se queme en poco tiempo, indica que hay un mal funcionamiento en el sistema eléctrico, póngase en contacto con el distribuidor VOGE inmediatamente.

Advertencia

- Utilice el fusible con las especificaciones indicadas, no se permite su sustitución por láminas de aluminio o alambre de hierro.
- No se permite conectar un fusible fuera de nuestras recomendaciones, ya que podría dañar el circuito e incluso provocar un incendio o quemar la motocicleta.

Relé

Este modelo dispone de 5 relés.
- Relé principal.
- Relé de la bomba de aceite.
- Relé del ventilador de refrigeración.
- Relé auxiliar de arranque.
- Relé de carga externa.

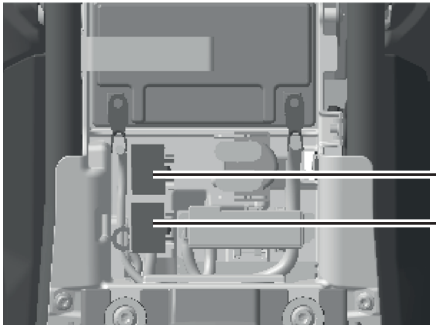

Relé

Cableado de relés

El cableado principal consta de 8 ramales para el suministro de energía, cada uno recibe corriente del terminal positivo de la batería, y cada ramal posee su propio fusible, por lo cual son independientes y no se interfieren entre sí.

Sustitución de luces

Si la motocicleta no posee luces, puede estar en peligro, ya que la luminaria ayuda a que los demás conductores puedan verlo fácilmente a usted y a su motocicleta.

No conduzca la motocicleta hasta haber sustituido las luces dañadas. La suciedad en la superficie de la luz puede ser perjudicial para la radiación de calor, lo que provoca que se sobrecaliente y reduzca su vida útil.

El faro delantero, la luz de posición delantera, la luz de giro, la luz de posición trasera, la luz de freno y la luz de la matrícula son unidades LED selladas; en caso de rotura, acuda al servicio técnico VOGE para su sustitución.

Parámetros del sistema eléctrico:

Especificaciones de la batería, 12V 10Ah.

Faro delantero (luz alta/baja), 12V, 25W/14W.

Luz de posición delantera, 12V 2,7W.

Luz de freno trasera, 12V 0.6W.

Luz de posición trasera, 12V 4W.

Intermitente delantero, 12V 0.5W

Intermitente trasero, 12V 0.5W

Luz de matrícula trasera, 12V 0.3W

Luz de posición delantera, 12V 8.5W

Especificaciones de fusibles, 40A, 25A, 15A, 10A.

Tabla de torque de ajuste

Eje de la rueda delantera: M18, 1, 60N.m

Pernos de bloqueo eje rueda delantera: M8, 4, 18N.m

Cáliper de freno delantero: M10, 4, 45N.m

Eje de la horquilla trasera: M14, 1, 90N.m

Eje de la rueda trasera: M20, 1, 105N.m

Tuerca para el ajustador de cadena: M8, 2, 18N.m

Observaciones

.....

.....

.....

.....

.....

.....

.....

.....

.....

.....

.....

.....

.....

Tabla de mantenimiento

ITEM	1.000km 1 año	7.000km 1 año	13.000km 1 año	19.000km 1 año	25.000km 1 año	31.000km 1 año	37.000km 1 año	43.000km 1 año	49.000km 1 año	55.000km 1 año	61.000km 1 año	67.000km 1 año
Sistema de inyección	I	I	I	I	I	I	I	I	I	I	I	I
Aceite de motor	R	R	R	R	R	R	R	R	R	R	R	R
Filtro de aceite	R	R	R	R	R	R	R	R	R	R	R	R
Filtro de aire		C	R	C	R	C	R	C	R	C	R	C
Bujía	I	I	R	I	R	I	R	I	R	I	R	I
Holgura de válvulas						I/A					I/A	
Cuerpo mariposa		I	C	I	C	I	C	I	C	I	C	I
Kit de arrastre	I/C/L/A	I/C/L/A	I/C/L/A	I/C/L/A	I/C/L/A	I/C/L/A	I/C/L/A	I/C/L/A	I/C/L/A	I/C/L/A	I/C/L/A	I/C/L/A
Sistema cánister	I	I	I	I	I	I	I	I	I	I	I	I
Cadena distribución						I/C/L/A					I/C/L/A	
Líquido refrigerante	I	I	I	I	I	I	I	I	I	I	I	I
Comando embrage	I	I/C/L/A	I	I/C/L/A	I	I/C/L/A	I	I/C/L/A	I	I/C/L/A	I	I/C/L/A
Comando acelerador	I	C/L	I	C/L	I	C/L	I	C/L	I	C/L	I	I
Comando freno delantero	I	C/L	I	C/L	I	C/L	I	C/L	I	C/L	I	I
Comando freno trasero	I	C/L	I	C/L	I	C/L	I	C/L	I	C/L	I	I
Soporte lateral y caballete	I	C/L	I	C/L	I	C/L	I	C/L	I	C/L	I	I

ITEM	1.000km 1 año	7.000km 1 año	13.000km 1 año	19.000km 1 año	25.000km 1 año	31.000km 1 año	37.000km 1 año	43.000km 1 año	49.000km 1 año	55.000km 1 año	61.000km 1 año	67.000km 1 año
Horquillón	I	I	L	I	L	I	L	I	L	I	L	I
Ruedas y neumáticos	I	I	I	I	I	I	I	I	I	I	I	I
Ejes y rodamientos rueda	I	I	I/C/L/A	I	I/C/L/A	I	I/C/L/A	I	I/C/L/A	I	I/C/L/A	I
Rodamientos de dirección	I	I	I/C/L/A	I	I/C/L/A	I	I/C/L/A	I	I/C/L/A	I	I/C/L/A	I
Batería	I	I	I	I	I	I	I	I	I	I	I	I
Sistema de suspensión	I	I	I	I	I	I	I	I	I	I	I	I
Sistema de freno a disco	I	I	I	I	I	I	I	I	I	I	I	I
Tubería de frenos	I	I	I	I	I	I	I	I	I	I	I	I
Líquido de frenos	I	I	I	I	I	I	I	I	I	I	I	I
Switch freno trasero	I	I	I	I	I	I	I	I	I	I	I	I
Sistema de luces	I	I	I	I	I	I	I	I	I	I	I	I
Bulonería principal	I	I	I	I	I	I	I	I	I	I	I	I
	A	I	I	I	I	I	I	I	I	I	I	I

I Inspeccionar(***)
R Reemplazar
C Limpiar
A Ajustar
L Lubricar

Luz de bujía 0.8-0.9mm
Luz de válvulas Adm: 0.15-0,20mm
Esc: 0.20-0.25mm
Aceite de motor 3L, SL10W40, controlar nivel cada 500km, reemplazar cada año.

Líquido refrigerante: 1.75L
Presión de neumáticos: 32PSI (máx 36PSI)
Batería:12V10Ah
Líquido de frenos: tipo DOT4
Bulonería: Motor/Dirección/Transmisión/Ruedas

*Si se conduce en zonas polvorientas limpiar frecuentemente o reemplazar.
**Cuando el Km haya superado los límites de la tabla, continúe la frecuencia indicada.
***Puede requerir Limpieza / Ajuste / Lubricación / Reemplazo

VOGE

POLÍTICA DE GARANTÍA VOGE

ATENCIÓN:

- El primer servicio debe ser realizado dentro de los primeros 365 días corridos o 1.000km, lo que suceda primero.
- Para un mantenimiento óptimo de la unidad y conservar la validez de la Garantía, el período entre servicios no puede exceder los 365 días corridos.
- La tolerancia máxima admisible para con el Programa de Mantenimiento es de 250km o 30 días, lo que suceda primero.
- Es obligatorio realizar todos los servicios según el Programa de Mantenimiento establecido por VOGE ARGENTINA para ser elegible en los beneficios de la Garantía.
- La Garantía es válida solo si se han realizado los servicios en el tiempo y kilometraje indicados en el Programa de Mantenimiento establecido por VOGE ARGENTINA.
- La Garantía es transferible entre Propietarios, siempre y cuando el vehículo cumpla con los términos y condiciones establecidos en esta Política de Garantía.

PARTE A: GARANTÍA VEHÍCULO VOGE

1. Alcance de la Garantía
2. Período de la Garantía
3. Términos y Condiciones
4. Limitación de la Garantía
5. Responsabilidades del Propietario
6. Reemplazo del Tablero de Instrumentos

PARTE B: GARANTÍA DE LA BATERÍA

1. Términos y Condiciones

PARTE C: VARIOS

Esta Política de Garantía establece los términos y condiciones para la Garantía otorgada por VOGE ARGENTINA respecto de los vehículos VOGE (de ahora en adelante "Política de Garantía"). La Política de Garantía deberá ser otorgada por el Concesionario Oficial VOGE al cliente al momento de la compra del vehículo. La Política de Garantía es válida para todo vehículo VOGE vendido por un Concesionario Oficial VOGE dentro del Territorio de la República Argentina.
La Parte "A" de la Garantía contiene los términos y condiciones de la Garantía en relación con los vehículos VOGE, y la Parte "B" de la Política de Garantía contiene los términos y condiciones de la Garantía en relación con la batería instalada en los vehículos VOGE.

PARTE A: GARANTÍA VEHÍCULO VOGE

1. Alcance de la Garantía:

1a. VOGE ARGENTINA garantiza que todos los vehículos VOGE vendidos por Concesionarios VOGE en el Territorio de la República Argentina, deberán estar libres de cualquier defecto de fabricación, y la Garantía sobre los vehículos VOGE estará sometida a los términos y condiciones contenidos en la Parte A de esta Política de Garantía.

1b. Los Concesionarios o Puntos de Servicio Autorizados por VOGE ARGENTINA están obligados y serán responsables por la reparación o el reemplazo de la(s) parte(s) que sea(n) considera(s) como causa del defecto del vehículo VOGE por parte(s) y/o componente(s) fabricados o utilizados por VOGE ARGENTINA (de ahora en adelante "Piezas de Servicio").

2. Período de la Garantía

2a. El período de Garantía comienza a partir de la fecha de entrega efectiva del vehículo VOGE por parte del Concesionario Oficial VOGE.

2b. El período de Garantía, intervalos de servicio y modelos a los que aplica se dejan expresados a continuación:

2 años o 24.000km	4.000km o 365 días*	300AC, 300DS, 300R, 300RR, 300 RALLY
2 años o 24.000km	5.000km o 365 días*	SR4 PRO, SR4 PRO MAX, 350AC, 500AC, 500R, 500DS, 500DSX, 650DS, 650DSX
2 años o 24.000km	6.000km o 365 días*	SR3, AC525, 525R, 525DSX, 300DS (2026)
3 años o 36.000km	6.000km o 365 días*	DS800X RALLY
3 años o 36.000km	10.000km o 365 días*	DS900X

NOTA IMPORTANTE:

* El primer servicio debe ser realizado a los 1.000km o 365 días, lo que ocurra primero, aplica a todos los modelos.

Para más información sobre los servicios y sus correspondientes intervalos, consulte la Tabla de Mantenimiento en el Manual de Usuario de su modelo.

3. Términos y Condiciones:

3a. Es obligatorio realizar los servicios en los Concesionarios o Servicios Autorizados VOGE de acuerdo con el Programa de Mantenimiento establecido por VOGE ARGENTINA según el modelo, para recibir los beneficios de Garantía que otorga esta Política de Garantía. Cada servicio debe ser realizado dentro del número de días o de acuerdo con el rango de kilómetros mencionado en el Programa de Mantenimiento, lo que suceda primero.

3b. Con el fin de obtener todos los beneficios otorgados por esta Política de Garantía, el vehículo VOGE deberá en todo momento ser atendido y reparado en los Concesionarios o Servicios Autorizados VOGE.

3c. Si se observa algún defecto en el vehículo VOGE durante el período de Garantía, el propietario deberá llevar inmediatamente el vehículo al Concesionario o Servicio Autorizado VOGE más cercano, junto con la documentación que respalde los servicios realizados en tiempo y forma. La obligación/responsabilidad del Concesionario o Servicio Autorizado VOGE bajo esta Política de Garantía, es la de

reparar y/o reemplazar las piezas causantes de la falla.

3d. Una vez que el Concesionario o Servicio Autorizado VOGE ha inspeccionado el vehículo VOGE y ha reconocido que el defecto de funcionamiento no es el resultado del uso indebido o inapropiado del mismo, el Concesionario o Servicio Autorizado VOGE procederá a su reparación.

3e. La reparación o reemplazo de las Piezas de Servicio será libre de cargos, incluyendo la mano de obra y el costo de los materiales.

3f. Toda Pieza de Servicio reemplazada en concepto de Garantía, pasa a ser propiedad de VOGE ARGENTINA y no será devuelta al cliente.

3g. La Política de Garantía expirará inmediatamente cuando expire el Período de la Garantía.

3h. La Garantía otorgada de acuerdo con esta Política de Garantía, está sometida a las limitaciones contenidas en la sección 4 de la Parte A de esta Política de Garantía.

4. Limitaciones de la Garantía:

La Garantía otorgada bajo esta Política de Garantía está sometida a las siguientes exclusiones:

4a. Cualquier daño al vehículo VOGE que resulte de la negligencia en el mantenimiento periódico de acuerdo con lo especificado por VOGE ARGENTINA, incluyendo no realizar los servicios de acuerdo con lo recomendado en el Programa de Mantenimiento establecido por VOGE ARGENTINA.

4b. Cualquier daño al vehículo VOGE que resulte de un incorrecto asentamiento del vehículo.

4c. Cualquier daño al vehículo VOGE que resulte de un incorrecto mantenimiento por parte del Propietario, descripto en la sección 5 de la Parte A de esta Política de Garantía.

4d. Cualquier daño al vehículo VOGE que resulte de cualquier reparación, ajuste o de cualquier otra operación de mantenimiento realizada por cualquier método distinto de los métodos especificados por VOGE ARGENTINA.

4e. Cualquier daño que resulte de operaciones o uso del vehículo VOGE en cualquier lugar y para cualquier propósito para el cual el vehículo VOGE no fue diseñado o fabricado.

4f. Cualquier daño al vehículo VOGE que resulte del uso indebido del mismo o del uso en exceso del propósito especificado por VOGE ARGENTINA, o que resulte del uso en condiciones anormales para esta clase de productos.

4g. Cualquier daño al vehículo VOGE que resulte por el uso de partes o accesorios no aprobados por VOGE ARGENTINA tales como combustible, aceite, lubricante, fluidos o cualquier pieza no original que no haya sido recomendada por VOGE ARGENTINA.

4h. Cualquier daño que resulte de la operación, bien sea intencional o accidental y que no se encuentre especificado en el Manual del Propietario.

4i. Cualquier daño al vehículo VOGE que surja de su indebido almacenamiento y/o transporte.

4j. Cualquier daño al vehículo VOGE que resulte de fuerza mayor, tal

como incendio, colisión o robo.

4k. Cualquier daño al vehículo VOGE que surja del envejecimiento, tales como color, sombras o decoloración de la superficie pintada, el deterioro de la superficie plateada y/o cromada, el deterioro del metal, partes de acero inoxidable, el deterioro del caucho y plásticos u oxidación.

4l. Cualquier daño al vehículo VOGE que resulte de hollín, humo, el uso de productos químicos, los excrementos de aves o lesiones por agua de mar, brisa de mar o sal.

4m. Cualquier daño a la superficie pintada del vehículo VOGE que devenga de la contaminación industrial o de otros factores externos.

4n. Cualquier vehículo VOGE que haya participado en un evento de carreras, rally o competencia, o que haya sido utilizado como taxi/flete o unidad de alquiler.

4ñ. Cualquier vehículo VOGE que ha sido remodelado, de tal manera que pueda afectar la calidad, funcionamiento o desempeño del vehículo VOGE. En tal caso, la Garantía quedará sin efecto en el momento en que el vehículo VOGE haya sido remodelado (incluso con equipos deportivos comercializados por VOGE ARGENTINA), con el fin de ser utilizados para eventos de carreras y/o competición.

4o. Los fenómenos normales como el ruido, la vibración, la filtración de aceite, que no afectan el rendimiento, la calidad y la función del vehículo VOGE.

4p. Las reparaciones de mantenimiento necesarias por el uso indebido durante la conducción o debido a la adulteración del aceite, nafta o debido a malas condiciones del camino.

4q. Componentes de desgaste normal, tales como:

- Los cableados eléctricos, partes y componentes eléctricos, circuitos eléctricos, filtros, bujías, discos de embrague, zapatas de freno, disco de freno, tornillos, arandelas, retenes, rodamientos, sellos, juntas, o-rings, partes de goma (otros como ser neumáticos y cámaras), partes de plástico, tapizados, acrílicos, cables de comando, correas, cadenas, coronas, piñón y ruedas dentadas, desbalanceo de llantas de aleación y en caso de llantas de rayos desalineación, curva, rotura de rayos.
- Los productos derivados del petróleo y líquidos como el aceite, la grasa, el electrolito de la batería, líquido refrigerante, líquido de frenos y otros productos derivados del petróleo, según lo especificado por VOGE ARGENTINA.

4r. Reclamos por daños emergentes derivados de un defecto de funcionamiento previo que no haya sido reportado inmediatamente.

4s. Los daños causados por el uso indebido de aceite/grasa y componentes no originales.

4t. El uso de consumibles como el combustible, grasa, etc. usada durante los servicios o reparaciones en Garantía.

4u. Cualquier daño que resulte de la reparación, ajuste o trabajo de mantenimiento realizado por cualquier taller que no pertenezca a la Red de Concesionarios o Servicios Autorizados VOGE.

4v. El vehículo VOGE que no sea utilizado de acuerdo con el Manual del Propietario correspondiente.

4w. Cualquier imprevisto o gasto adicional incurrido para hacer cualquier reclamo en Garantía, tales como los necesarios para el remolque, las comunicaciones, el hotel, gastos diarios y las comidas que resulten del daño del vehículo VOGE en una ubicación remota. Así mismo, cualquier reclamo por la pérdida de vidas, lesiones personales o daños a la propiedad (sin incluir el vehículo VOGE en sí), o cualquier otro gasto relacionado con dichos reclamos.

4x. Cualquier costo para el mantenimiento periódico, tal como limpieza, inspección y ajuste.

4y. Cualquier defecto que se pueda desarrollar por factores externos tales como ambientales; incluyendo, pero sin limitarlo a circunstancias tales como la decoloración, desprendimiento, oxidación de pintura y/o rayas y/o partes cromadas, acrílicos, deterioro y roturas de tapizados, la oxidación de piezas de aluminio e inoxidable y el agrietamiento y la decoloración de los interruptores de control, etc.

5. Responsabilidades de Propietario:

Si bien el vehículo VOGE debe recibir por medio de los Concesionarios o Servicios Autorizados VOGE los mantenimientos periódicos establecidos en el Programa de Mantenimiento, el control del Propietario es fundamental para asegurar un correcto desgaste y evitar daños prematuros al vehículo. Con el fin de no afectar la Garantía otorgada bajo esta Política de Garantía, el Propietario debe respetar los siguientes puntos:

5a. Revisar la apariencia general del vehículo al momento de recibirlo por parte del Concesionario Oficial VOGE.

5b. Es responsabilidad del Propietario tomar conocimiento al momento de adquirir el vehículo VOGE, del Manual del Propietario, que indica la forma correcta de operar el vehículo, y su Programa de Mantenimiento.

5c. Es responsabilidad del Propietario dar un uso moderado al vehículo durante los primeros 1.000km, a fin de lograr un correcto asentamiento del motor, estos cuidados implican:

- No acelerar el vehículo a más del 75% de la capacidad del acelerador.
- No realizar trayectos continuos mayores a 80km.
- No superar las 6.000 RPM

5d. El Propietario debe asegurar el registro de los documentos que acrediten su posesión sobre el vehículo VOGE, así como los servicios realizados en tiempo y forma. Estos documentos deben ser presentados al Concesionario o Servicio Autorizado VOGE al momento de solicitar la cobertura de la Garantía.

5e. El Propietario debe tener cuidado de circunstancias anormales, dar uso adecuado, tomar medidas necesarias para su seguridad y evitar que el vehículo VOGE se dañe.

5f. El Propietario debe controlar/corregir periódicamente (Cada 500km) y antes de un viaje prolongado los siguientes puntos:

- Nivel de fluidos (Aceite, líquido de frenos, refrigerante).
- Presión de los neumáticos.
- Estado de la cadena de transmisión (Tensión y Lubricación)

5g. Ante cualquier comportamiento anormal detectado en el vehículo, el Propietario debe dirigirse inmediatamente al Concesionario o

Servicio Autorizado VOGE más cercano, a fin de evitar un daño mayor en el vehículo.

6. Reemplazo del tablero de instrumentos:

A fin de mantener coherencia en el registro de servicios, cuando se efectúe el reemplazo del tablero de instrumentos, el Concesionario o Servicio Autorizado VOGE debe entregar al Propietario una copia de la orden de trabajo que registre el cambio de la pieza, kilometraje y fecha de reemplazo.

Esto permitirá a los Concesionarios o Servicios Autorizados VOGE conocer el kilometraje real de la unidad y evitar inconvenientes con el registro de servicios y/o reclamos en Garantía.

PARTE B: GARANTÍA DE LA BATERÍA

1. Términos y condiciones:

1a. El Período de Garantía para la batería del vehículo VOGE, será de 90 días o 1.000km, lo que suceda primero, a partir de la entrega efectiva del vehículo (en adelante denominado el "Período de Garantía de la batería") por parte del Concesionario VOGE.

1b. El Período de Garantía de la batería comenzará a partir de la fecha de entrega de la unidad por parte del Concesionario VOGE.

1c. Las baterías están garantizadas contra todos los defectos de material y mano de obra durante el Período de Garantía de la batería. La responsabilidad bajo esta Política de Garantía durante el Período de Garantía de la batería se limita a arreglar los defectos, mediante la reparación o la sustitución de la batería, y que hayan surgido exclusivamente como consecuencia de la utilización de mano de obra o material defectuoso durante la fabricación y el desarrollo de la batería que se encuentra bajo un uso adecuado.

1d. El derecho a determinar si una batería necesita reparación o sustitución recae en los Concesionarios o Servicios Autorizados VOGE. En caso de que la batería sea reemplazada, la batería defectuosa será de propiedad de VOGE ARGENTINA y no será devuelta al cliente.

1e. La Garantía de la batería bajo esta Política de Garantía cesará si la batería es montada en cualquier otro vehículo que no sea el vehículo VOGE en la que se instaló originalmente.

1f. La Política de Garantía no cubre daños en la batería por sistemas eléctricos defectuosos, carga y llenado incorrectos de la batería, y la manipulación y/o recarga de la batería en talleres que no pertenezcan a la Red de Concesionarios o Servicios Autorizados VOGE y/o abuso intencional, la destrucción por fuego, la colisión, el robo, etc.

1g. Los accesorios eléctricos adicionales tales como bocina, luz, lámpara, alarma, etc., que sean añadidos con posterioridad a la compra original del vehículo VOGE, invalidarán automáticamente la Garantía de la batería bajo esta Política de Garantía

PARTE C: VARIOS

1. Términos y condiciones:

1a. Los clientes declaran expresamente que han leído, entendido y aceptado las condiciones de Garantía establecidas en esta Política de Garantía en el momento de la compra del vehículo VOGE.

1b. Todas las decisiones relativas a la solución de Garantía se tomarán por los Concesionarios o Servicios Autorizados VOGE, y las mismas serán definitivas y obligatorias para el cliente.

1c. Los tribunales de la República Argentina tendrán la jurisdicción exclusiva para todos los asuntos que surjan en conexión con esta Política de Garantía

Datos de vehículo y usuario

Fecha de compra

Modelo

Chasis N°

Motor N°

Propietario

Dirección

Localidad

Teléfono

SERVICE, SELLOS Y REVISIONES

LOS SIGUIENTES INTERVALOS CORRESPONDEN A LOS MODELOS: DS800X RALLY.

Revisión 1.000km o 12 meses

Fecha:
Km:

Firma y sello
Vendedor autorizado

Revisión 7.000km o 12 meses

Fecha:
Km:

Firma y sello
Vendedor autorizado

Revisión 13.000km o 12 meses

Fecha:

Km:

Firma y sello
Vendedor autorizado

Revisión 19.000km o 12 meses

Fecha:

Km:

Firma y sello
Vendedor autorizado

Revisión 25.000km o 12 meses

Fecha:

Km:

Firma y sello
Vendedor autorizado

Revisión 31.000km o 12 meses

Fecha:

Km:

Firma y sello
Vendedor autorizado

Revisión 37.000km o 12 meses

Fecha:

Km:

Firma y sello
Vendedor autorizado

Revisión 43.000km o 12 meses

Fecha:

Km:

Firma y sello
Vendedor autorizado

Revisión 49.000km o 12 meses

Fecha:

Km:

Firma y sello
Vendedor autorizado

Revisión 55.000km o 12 meses

Fecha:

Km:

Firma y sello
Vendedor autorizado

Revisión 61.000km o 12 meses

Fecha:

Km:

Firma y sello
Vendedor autorizado

Revisión 67.000km o 12 meses

Fecha:

Km:

Firma y sello
Vendedor autorizado

Revisión 73.000km o 12 meses

Fecha:

Km:

Firma y sello
Vendedor autorizado

Revisión 79.000km o 12 meses

Fecha:

Km:

Firma y sello
Vendedor autorizado

VOGE

VOGE ARGENTINA

Administración y Fábrica: Marconi 805 - (B1812CDE)
Ruta 205 Km. 43,5 - Carlos Spegazzini - Bs. As.
Tel.: 0800-345-0020
www.vogeargentina.com.ar I

Revisión 2 - Mayo 2025